GESSI

53002

GPF53002100000G000

RETTANGOLO

data di validità
≥ 10/2020



Miscelatore Lavabo senza scarico con flessibili di collegamento

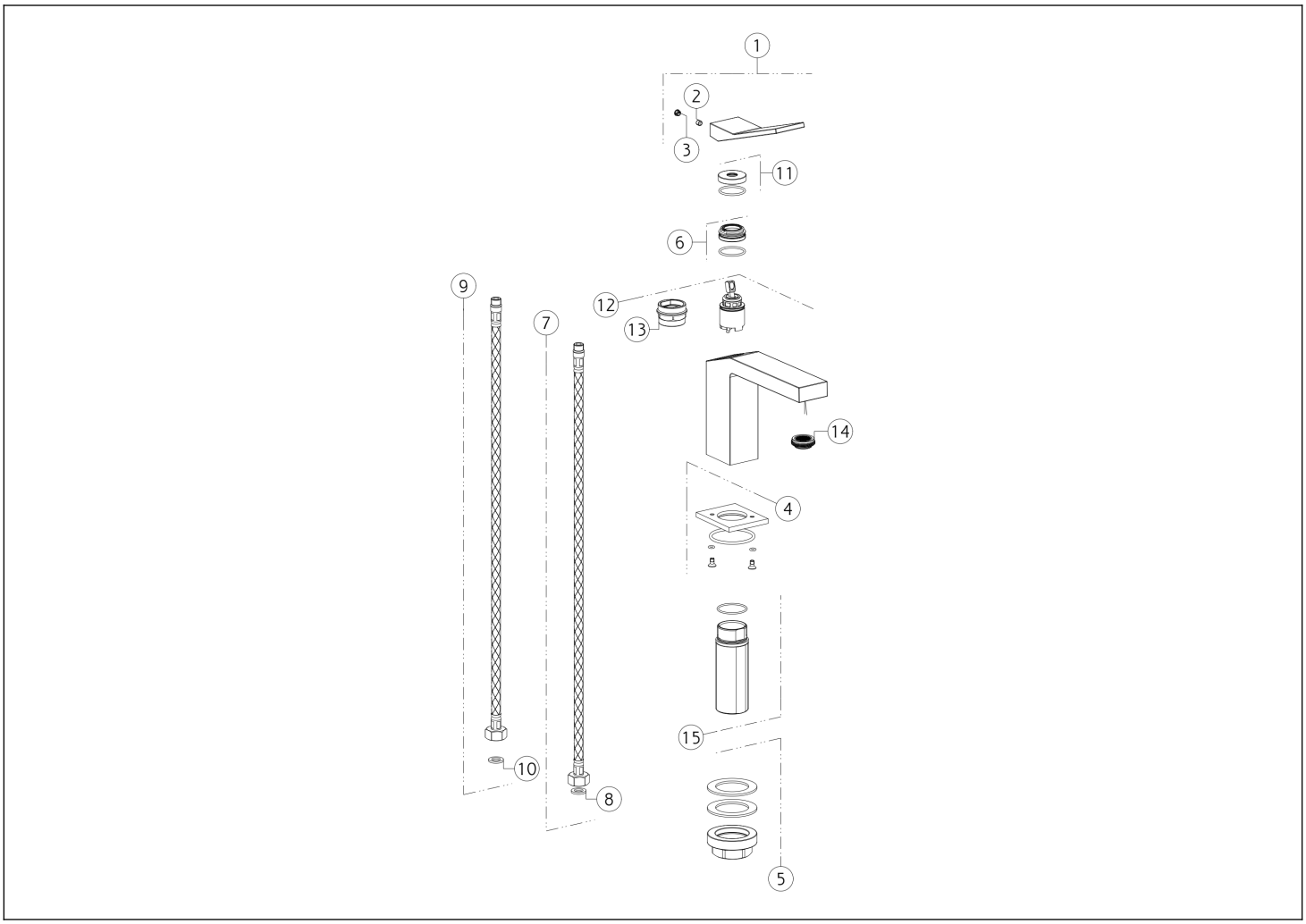

N°	Codice	Descrizione
1	SP01248	MANIGLIA
2	SP00610	GRANO
3	SP00002	TAPPINO COPRI GRANO
4	SP03586	BASETTA
5	SP02370	SET DI FISSAGGIO
6	SP01278	GHIERA SERRAGGIO CARTUCCIA
7	SP00869	FLESSIBILE ALIMENTAZIONE ROSSO
8	SP00064	GUARNIZIONE

N°	Codice	Descrizione
9	SP00868	FLESSIBILE ALIMENTAZIONE BLU
10	SP00064	GUARNIZIONE
11	SP00697	COPRIGHIERA
12	SP01277	CARTUCCIA
13	SP00216	CHIAVE
14	SP00923	AERATORE COMPLETO
15	SP02372	GAMBO

Gessi S.p.A. Parco Gessi, 13037 Serravalle Sesia (Vercelli) Italia Tel.+39 0163 454111 Fax.+39 0163 453150 - www.gessi.com - gessi@gessi.it Il presente disegno a termine di legge non puo' essere reso pubblico o riprodotto senza l'autorizzazione scritta della GESSI S.p.A. copyright GESSI S.p.A.