GESSI

53004

GPF5300410000G000

RETTANGOLO

fecha de validez
≥ 06/2017



Mezclador alto de lavabo, sin desagüe

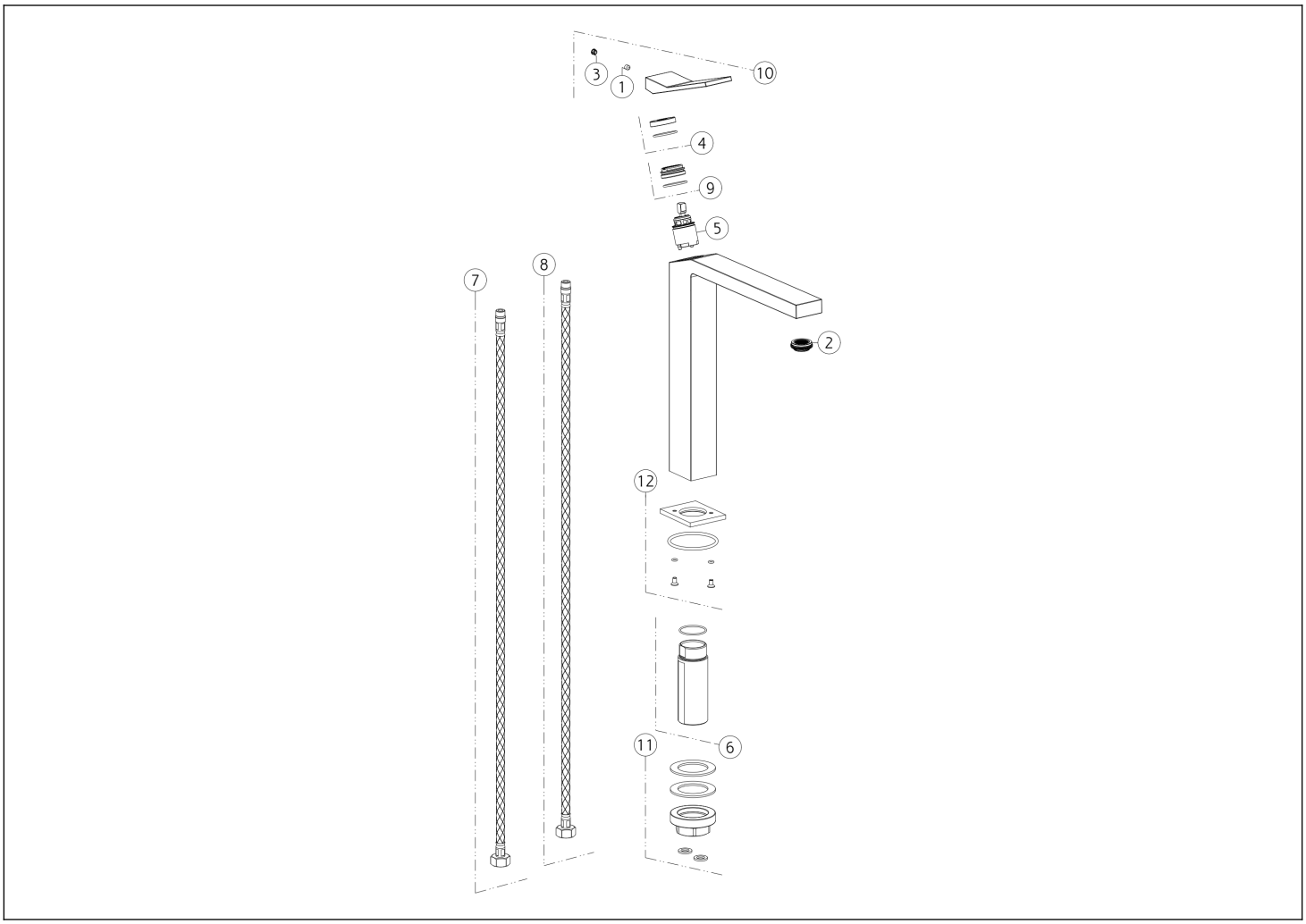

N°	Código	Descripción
1	SP00610	TORNILLO
2	SP00923	AIREADOR COMPLETO
3	SP00002	TAPA DE TORNILLO
4	SP00697	TUERCA ANULAR DE ACABADO
5	SP01277	CARTUCHO
6	SP02372	PIERNA

N°	Código	Descripción
7	SP02593	MANGUERA DE SUMINISTRO ROJA
8	SP02592	MANGUERA DE SUMINISTRO BLU
9	SP01278	TUERCA ANULAR DE FIJACIÓN
10	SP01248	ASA
11	SP02370	SET DE FIJACIÓN
12	SP03586	BASE

Gessi S.p.A. Parco Gessi, 13037 Serravalle Sesia (Vercelli) Italia Tel. +39 0163 454111 Fax. +39 0163 453150 - www.gessi.com - gessi@gessi.it El presente diseño, de conformidad con la legislación vigente, no puede hacerse público ni reproducirse sin la autorización por escrito de GESSI S.p.A. Copyright GESSI S.p.A.