GESSI

53004

GPF5300410000G000

RETTANGOLO

data di validità
≥ 06/2017



Miscelatore Lavabo alto senza scarico

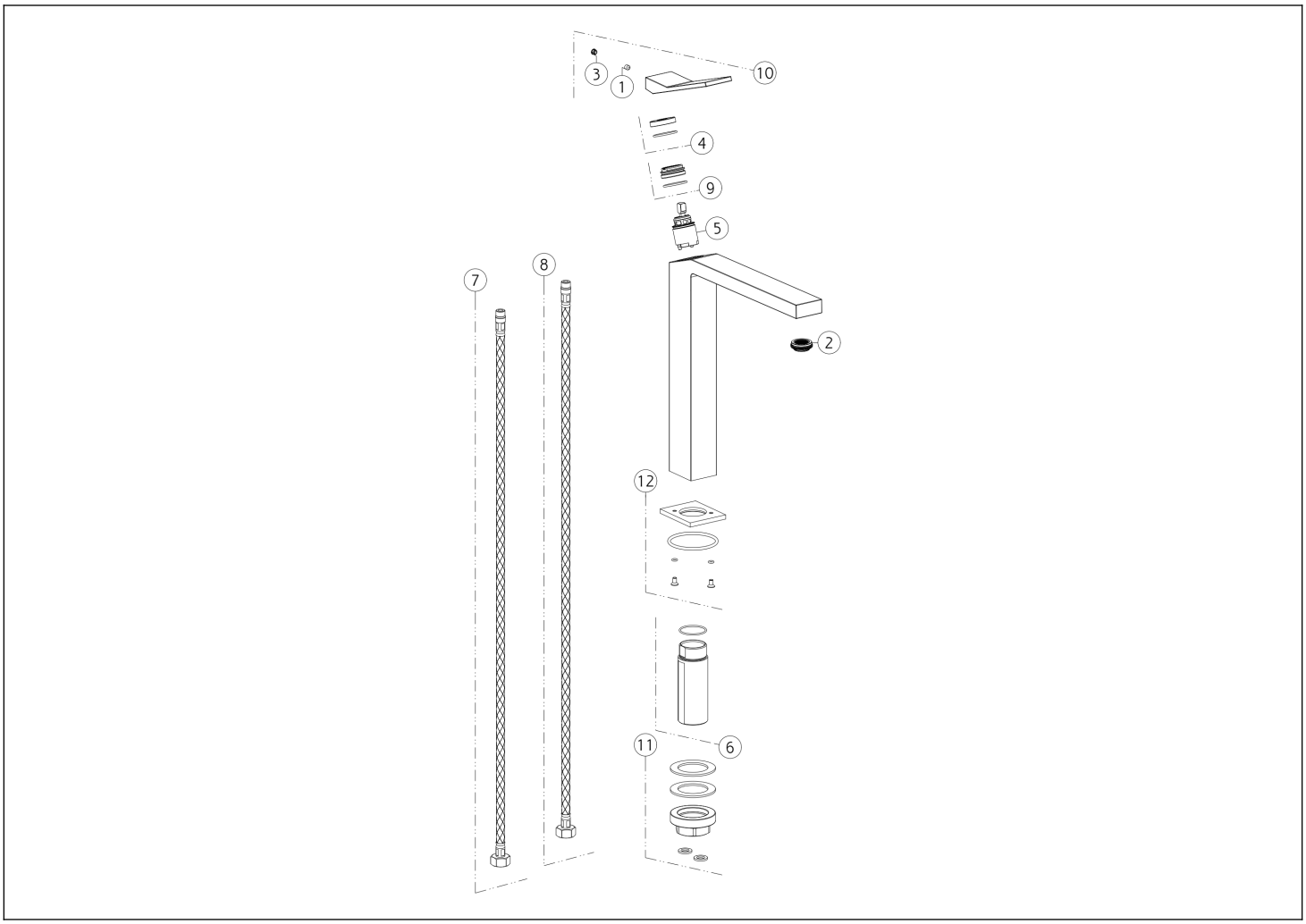

N°	Codice	Descrizione
1	SP00610	GRANO
2	SP00923	AERATORE COMPLETO
3	SP00002	TAPPINO COPRI GRANO
4	SP00697	COPRIGHIERA
5	SP01277	CARTUCCIA
6	SP02372	GAMBO

N°	Codice	Descrizione
7	SP02593	FLESSIBILE ALIMENTAZIONE ROSSO
8	SP02592	FLESSIBILE ALIMENTAZIONE BLU
9	SP01278	GHIERA SERRAGGIO CARTUCCIA
10	SP01248	MANIGLIA
11	SP02370	SET DI FISSAGGIO
12	SP03586	BASETTA

Gessi S.p.A. Parco Gessi, 13037 Serravalle Sesia (Vercelli) Italia Tel.+39 0163 454111 Fax.+39 0163 453150 - www.gessi.com - gessi@gessi.it Il presente disegno a termine di legge non puo' essere reso pubblico o riprodotto senza l'autorizzazione scritta della GESSI S.p.A. copyright GESSI S.p.A.