GESSI

53006

GPF5300610000G000

RETTANGOLO

Gültigkeitsdatum
≥ 05/2021



Waschtisch-Einhebelmischer hohe Version mit Auslauf, ohne Ablaufgarnitur. 3/8 Anschluss. Tischmontage. Ausladung 128mm.

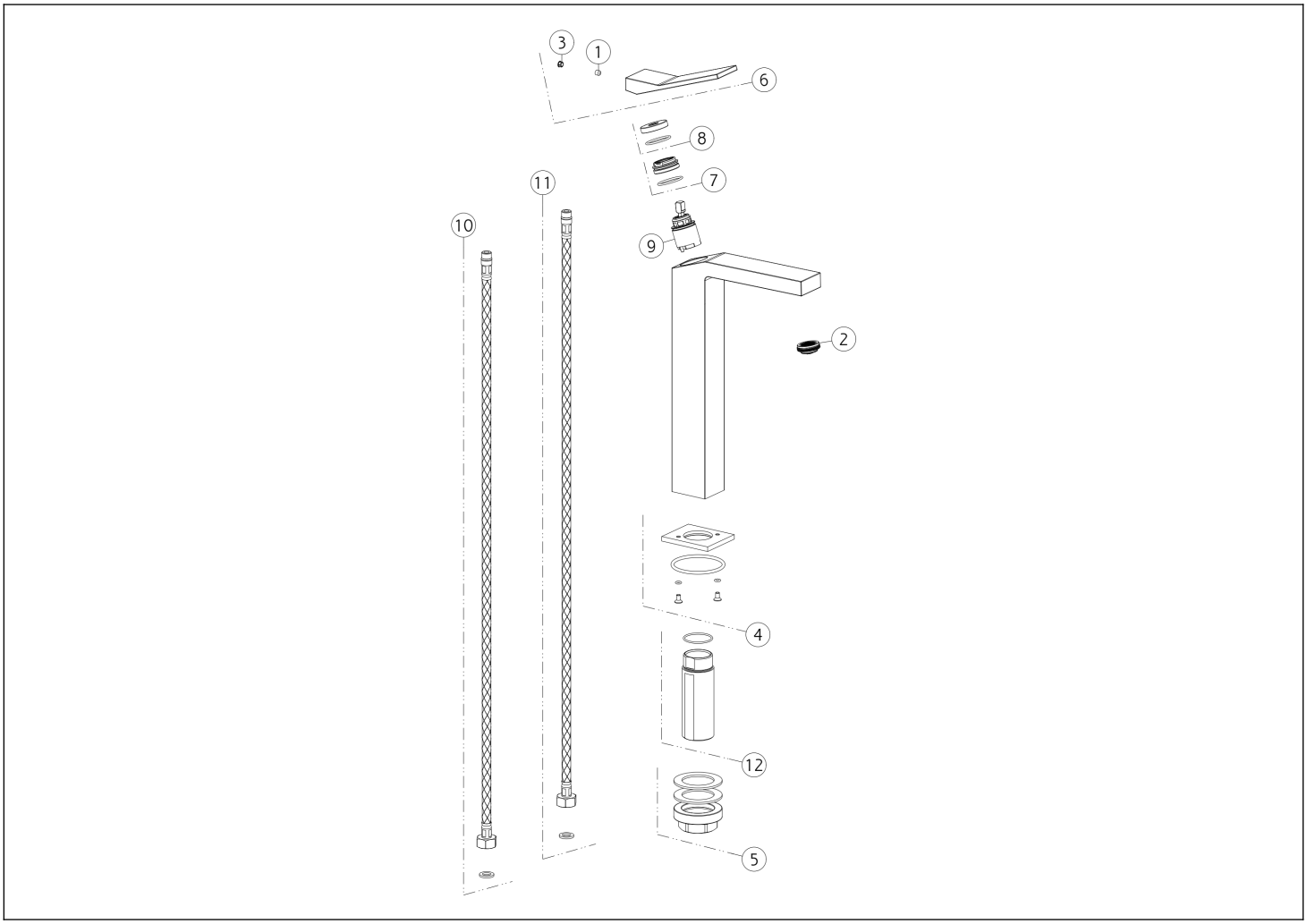

N°	Code	Beschreibung
1	SP00610	SCHRAUBE
2	SP00923	KOMPLETTER BELÜFTER
3	SP00002	SCHRAUBENABDECKUNG
4	SP03586	BASIS
5	SP02370	BEFESTIGUNGSSATZ
6	SP01248	GRIFF

N°	Code	Beschreibung
7	SP01278	BEFESTIGUNGSRINGMUTTER
8	SP00697	FERTIGSTELLUNG RINGMUTTER
9	SP01277	PATRONE
10	SP02593	ROTER ZULAUFSCHLAUCH
11	SP02592	BLU ZULAUFSCHLAUCH
12	SP02372	SCHENKEL

Gessi S.p.A. Parco Gessi, 13037 Serravalle Sesia (Vercelli) Italien Tel. +39 0163 454111 Fax. +39 0163 453150 - www.gessi.com - gessi@gessi.it Die vorliegende Zeichnung darf ohne schriftliche Genehmigung der GESSI S.p.A. nicht veröffentlicht oder vervielfältigt werden. Copyright GESSI S.p.A.