GESSI

53007

GPF5300710000G000

RETTANGOLO

Gültigkeitsdatum
≥ 11/2020



Bidet-Einhebelmischer mit Auslauf, mit Ablaufgarnitur. 3/8 Anschluss. Tischmontage. Ausladung 118mm.

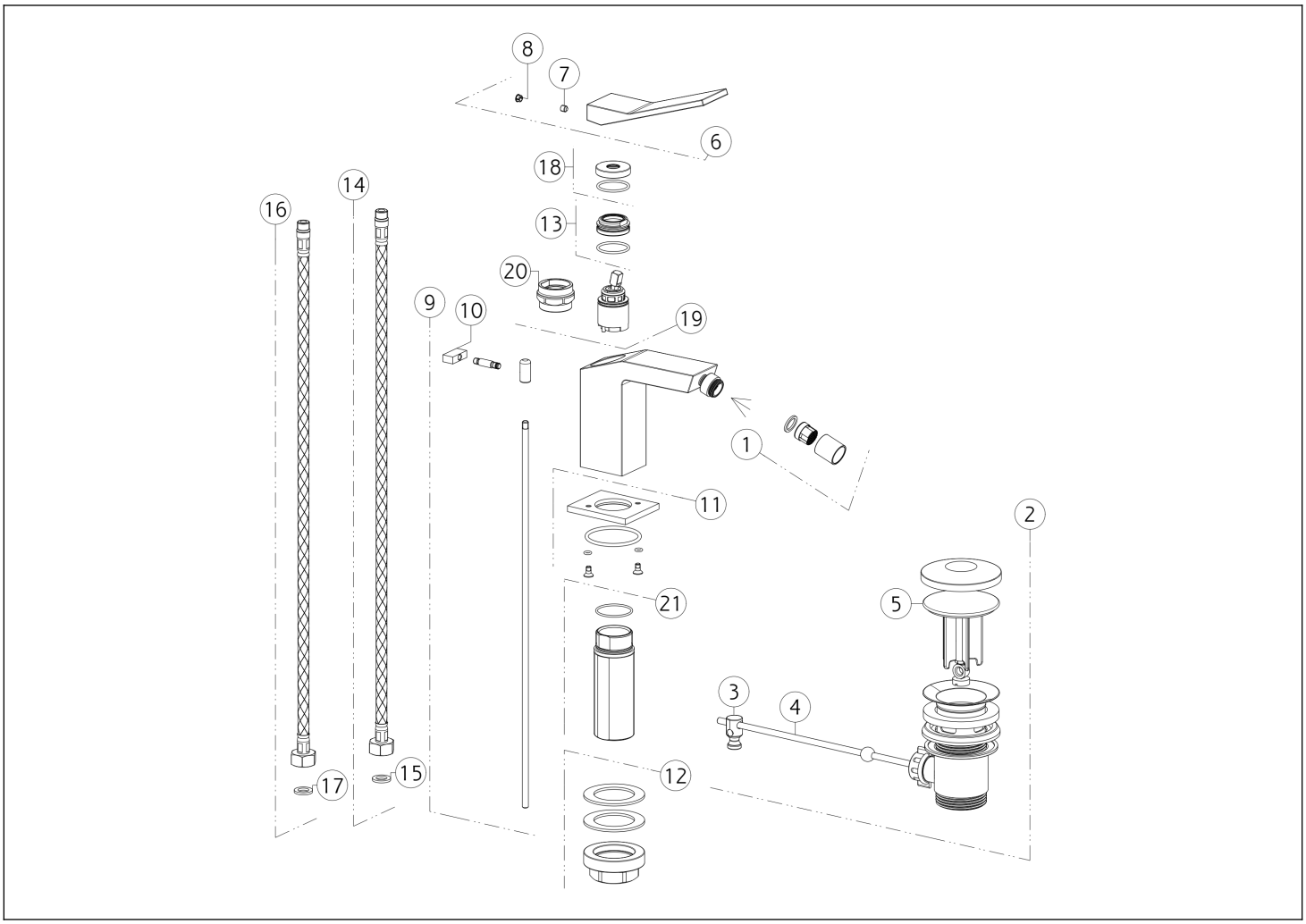

N°	Code	Beschreibung
1	SP02280	BELÜFTER
2	PF29264	BASIN-ABFÄLLE
3	SP00219	GEMEINSAM
4	SP00220	STANGE
5	SP00772	STECKER
6	SP01248	GRIFF
7	SP00610	SCHRAUBE
8	SP00002	SCHRAUBENABDECKUNG
9	SP03588	ZUGSTANGE
10	SP00877	KNOPF
11	SP03586	BASIS

N°	Code	Beschreibung
12	SP02370	BEFESTIGUNGSSATZ
13	SP01278	BEFESTIGUNGSRINGMUTTER
14	SP00869	ROTER ZULAUFSCHLAUCH
15	SP00064	DICHTUNG
16	SP00868	BLU ZULAUFSCHLAUCH
17	SP00064	DICHTUNG
18	SP00697	FERTIGSTELLUNG RINGMUTTER
19	SP01277	PATRONE
20	SP00216	SPEZIALWERKZEUG
21	SP02372	SCHENKEL

Gessi S.p.A. Parco Gessi, 13037 Serravalle Sesia (Vercelli) Italien Tel. +39 0163 454111 Fax. +39 0163 453150 - www.gessi.com - gessi@gessi.it Die vorliegende Zeichnung darf ohne schriftliche Genehmigung der GESSI S.p.A. nicht veröffentlicht oder vervielfältigt werden. Copyright GESSI S.p.A.