GESSI

53007

GPF53007100000G000

RETTANGOLO

date de validité
≥ 11/2020



Mitigeur bidet avec vidage et flexibles de raccordement.

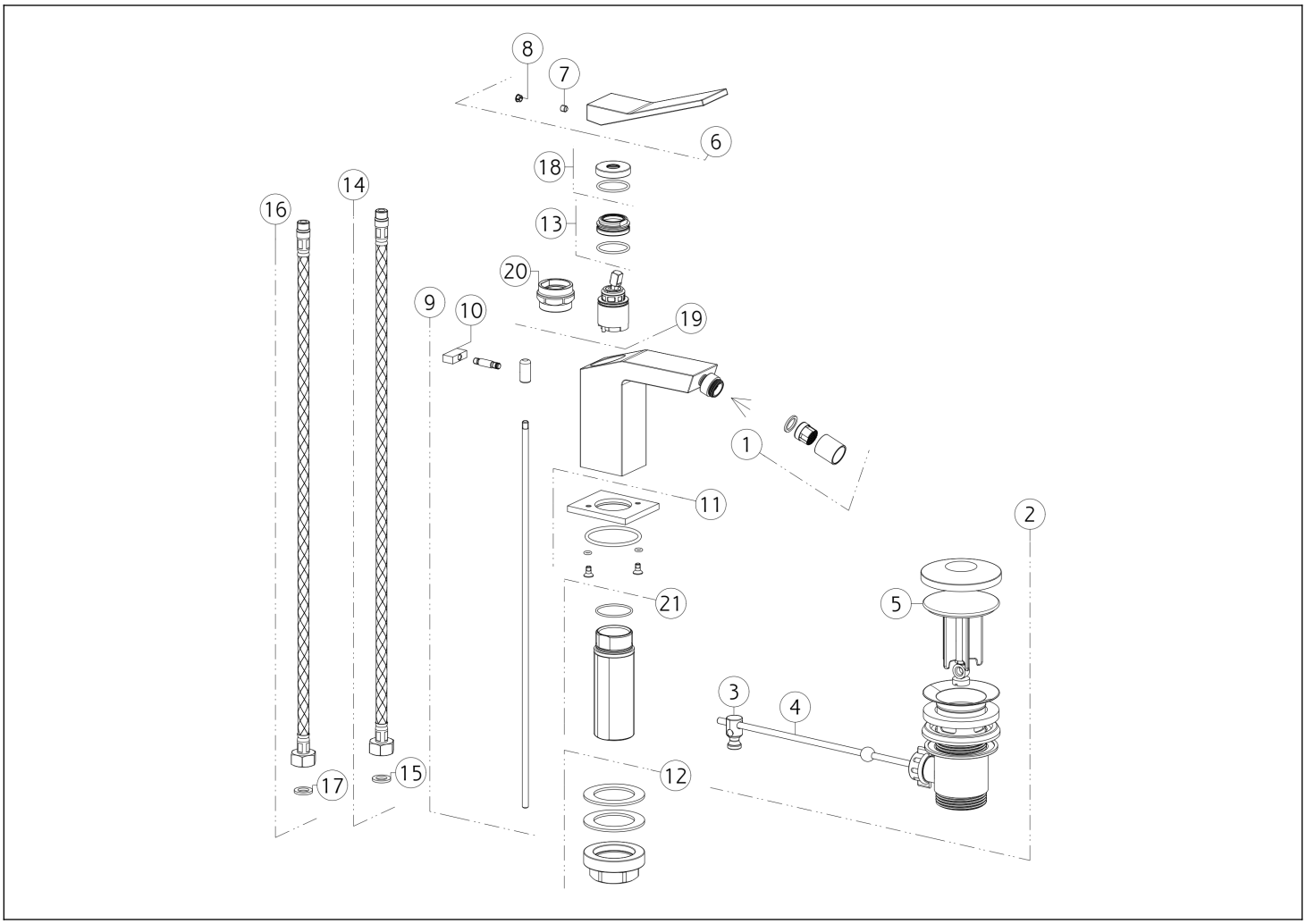

N°	Code	Description
1	SP02280	AÉRATEUR
2	PF29264	DÉCHETS DE BASSIN
3	SP00219	ARTICULATION
4	SP00220	BAGUETTE
5	SP00772	BOUCHON
6	SP01248	MANCHE
7	SP00610	VIS
8	SP00002	COUVERCLE DE VIS
9	SP03588	TIGE DE TRACTION
10	SP00877	POMMEAU
11	SP03586	BASE

N°	Code	Description
12	SP02370	KIT DE FIXATION
13	SP01278	BAGUE DE FIXATION
14	SP00869	TUYAU D'ALIMENTATION ROUGE
15	SP00064	JOINT
16	SP00868	TUYAU D'ALIMENTATION BLU
17	SP00064	JOINT
18	SP00697	BAGUE DE FINITION
19	SP01277	CARTOUCHE
20	SP00216	OUTIL SPÉCIAL
21	SP02372	TIGE

Gessi S.p.A. Parco Gessi, 13037 Serravalle Sesia (Vercelli) Italie Tél. +39 0163 454111 Fax. +39 0163 453150 - www.gessi.com - gessi@gessi.it Conformément à la loi, le présent dessin ne peut être rendu public ni reproduit sans l'autorisation écrite de GESSI S.p.A. Copyright GESSI S.p.A.