GESSI

53007

GPF53007100000G000

RETTANGOLO

data di validità
≥ 11/2020



Miscelatore Bidet con flessibili di collegamento

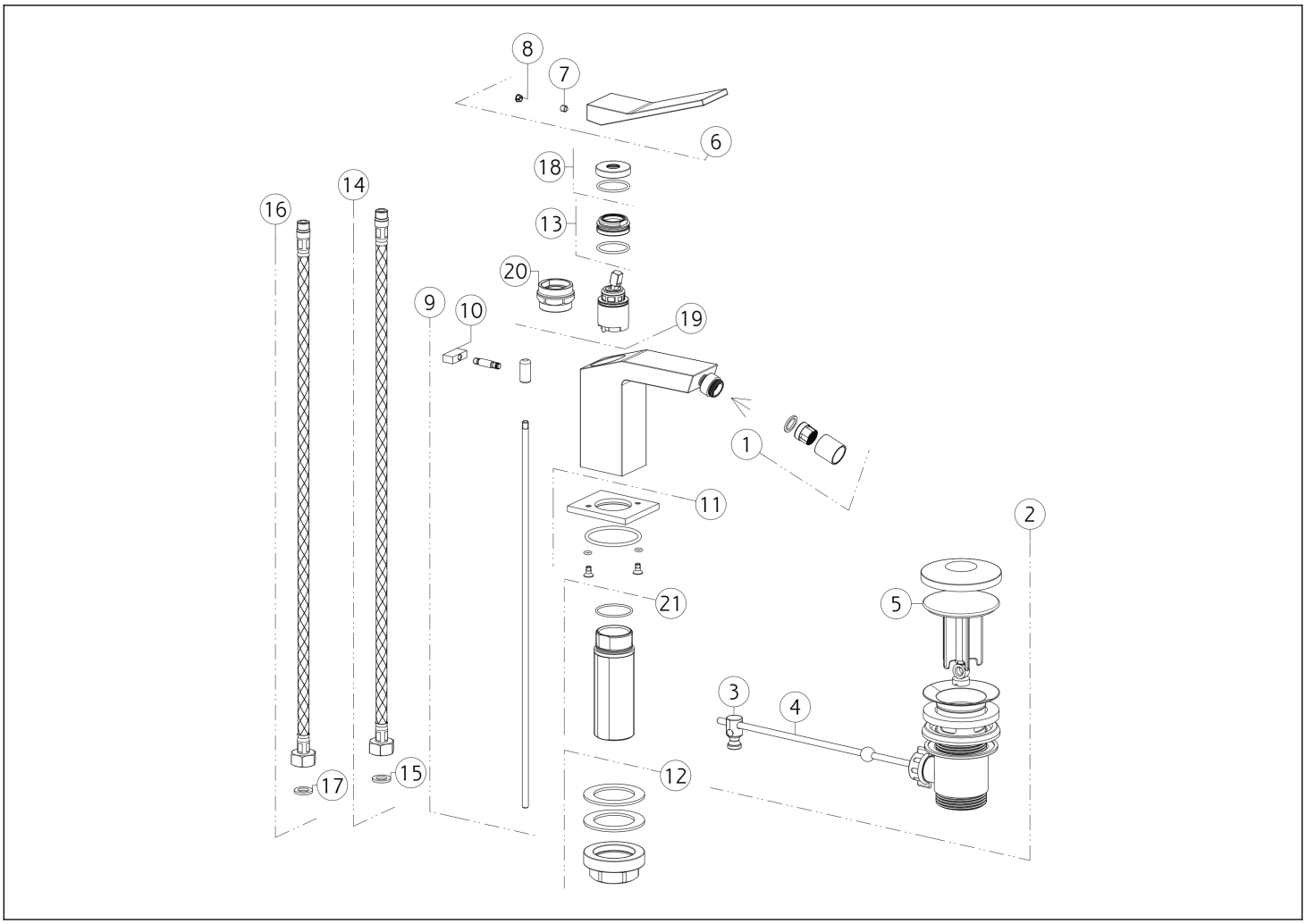

N°	Codice	Descrizione
1	SP02280	AERATORE
2	PF29264	PILETTA
3	SP00219	SNODO
4	SP00220	ASTA
5	SP00772	TAPPO PILETTA
6	SP01248	MANIGLIA
7	SP00610	GRANO
8	SP00002	TAPPINO COPRI GRANO
9	SP03588	ASTA SALTERELLO
10	SP00877	POMOLO
11	SP03586	BASETTA

N°	Codice	Descrizione
12	SP02370	SET DI FISSAGGIO
13	SP01278	GHIERA SERRAGGIO CARTUCCIA
14	SP00869	FLESSIBILE ALIMENTAZIONE ROSSO
15	SP00064	GUARNIZIONE
16	SP00868	FLESSIBILE ALIMENTAZIONE BLU
17	SP00064	GUARNIZIONE
18	SP00697	COPRIGHIERA
19	SP01277	CARTUCCIA
20	SP00216	CHIAVE
21	SP02372	GAMBO

Gessi S.p.A. Parco Gessi, 13037 Serravalle Sesia (Vercelli) Italia Tel.+39 0163 454111 Fax.+39 0163 453150 - www.gessi.com - gessi@gessi.it Il presente disegno a termine di legge non puo' essere reso pubblico o riprodotto senza l'autorizzazione scritta della GESSI S.p.A. copyright GESSI S.p.A.