GESSI

# 53037

GPF53037000000G000

## RETTANGOLO

Gültigkeitsdatum
≥ 07/2017



3-Loch-Wannenarmatur mit Auslauf, Umsteller, Schlauch 1,50m und herausziehbarer Antikalk-Handbrause. Eigensichere Antikalk-Handbrause aus Metall ohne Rückholfeder. 2-Wege. Wannenrandmontage. Ausladung 195mm.

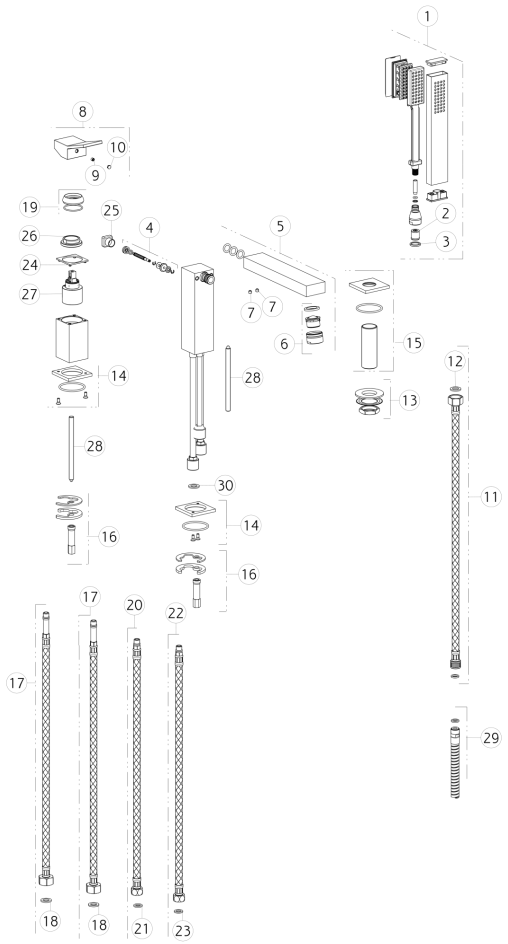


| N° | Code | Beschreibung |
|---|---|---|
| 1 | PF20154 | HANDBRAUSE |
| 2 | SP00900 | WASSERMENGEBEGRENZER |
| 3 | SP00243 | DICHTUNG |
| 4 | SP01225 | UMSTELLER |
| 5 | SP00851 | AUSLAUF KOMPLETT |
| 6 | SP00853 | LUFTSPRUDLER |
| 7 | SP00610 | MADENSCHRAUBE |
| 8 | SP01244 | GRIFF |
| 9 | SP00610 | MADENSCHRAUBE |
| 10 | SP00002 | ABDECKKÄPPCHEN |
| 11 | SP01223 | BRAUSESCHLAUCH |
| 12 | SP00210 | DICHTUNG |
| 13 | SP01222 | BEFESTIGUNGSSET |
| 14 | SP01201 | ARMATUR-SOCKEL |
| 15 | SP00856 | ARMATUR-SOCKEL |

| N° | Code | Beschreibung |
|---|---|---|
| 16 | SP00848 | BEFESTIGUNGSSET |
| 17 | SP01203 | BRAUSESCHLAUCH |
| 18 | SP00210 | DICHTUNG |
| 19 | SP00565 | KARTUSCHENMUTTER-ABDECKUNG |
| 20 | SP00209 | FLEX-SCHLAUCH ROT |
| 21 | SP00064 | DICHTUNG |
| 22 | SP00208 | FLEX-SCHLAUCH BLAU |
| 23 | SP00064 | DICHTUNG |
| 24 | SP01209 | INDIKATOR-RING |
| 25 | SP01177 | UMSTELLKNOPF |
| 26 | SP00023 | KARTUSCHENMUTTER |
| 27 | SP00013 | KARTUSCHE |
| 28 | SP00011 | GEWINDESTANGE |
| 29 | SP01224 | BRAUSESCHLAUCH |
| 30 | SP00210 | DICHTUNG |

 Die vorliegende Zeichnung darf ohne schriftliche Genehmigung der GESSI S.p.A. nicht veröffentlicht oder vervielfältigt werden. Copyright GESSI S.p.A.