GESSI

53061

GPF53061000000G000

RETTANGOLO

date de validité
≥ 07/2017



Partie apparente pour mitigeur mural, 1 sortie.

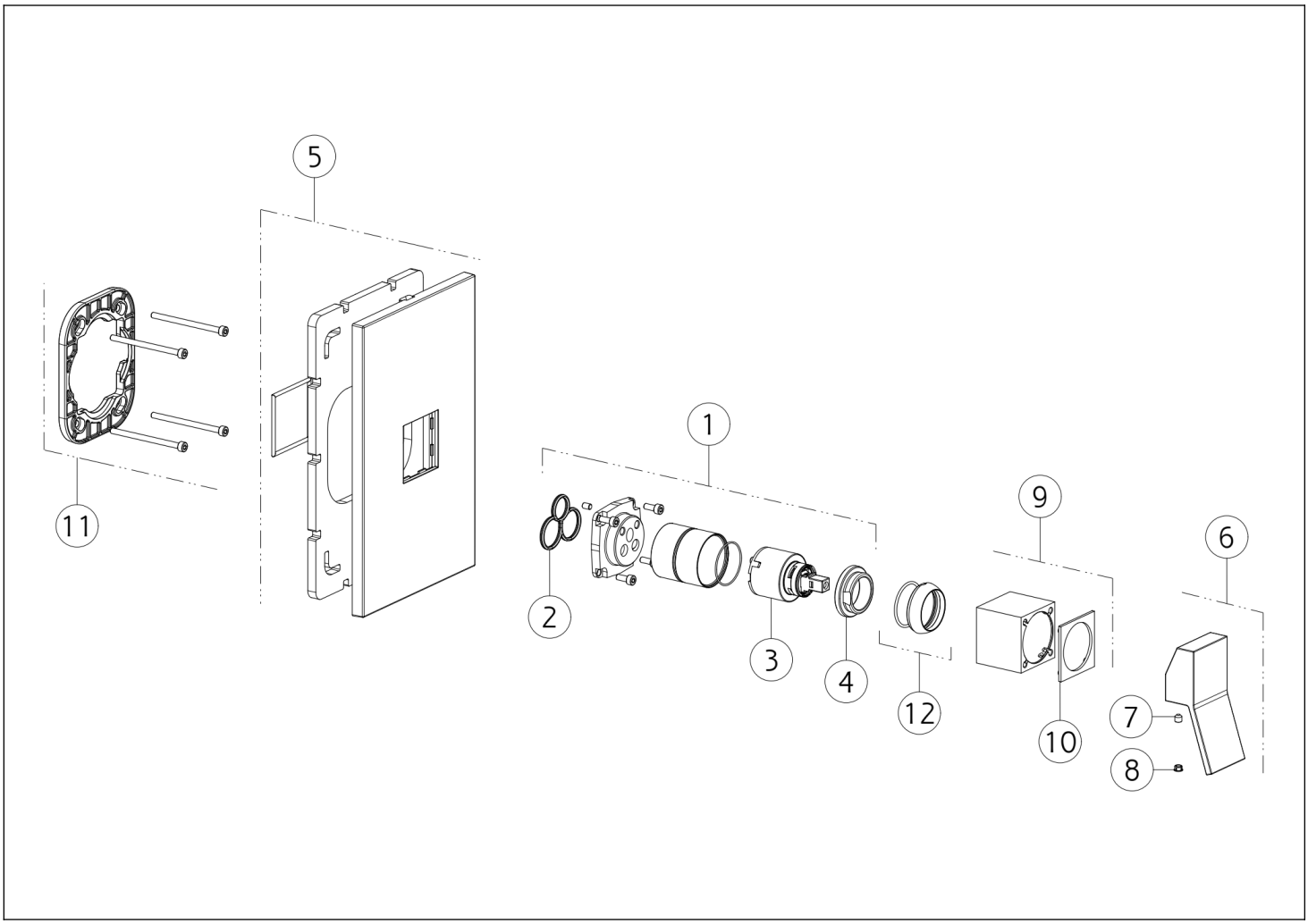

N°	Code	Description
1	SP01040	GROUPE DE CARTOUCHES
2	SP00506	JOINT
3	SP00013	CARTOUCHE
4	SP00023	BAGUE DE FIXATION
5	SP01043	PLAQUE DE FINITION
6	SP01245	MANCHE

N°	Code	Description
7	SP00610	VIS
8	SP00002	COUVERCLE DE VIS
9	SP01041	DOUILLE DE FINITION
10	SP01037	ANNEAU INDICATEUR
11	SP00576	SOUS-PLAQUE
12	SP00565	BAGUE DE FINITION

Gessi S.p.A. Parco Gessi, 13037 Serravalle Sesia (Vercelli) Italie Tél. +39 0163 454111 Fax. +39 0163 453150 - www.gessi.com - gessi@gessi.it Conformément à la loi, le présent dessin ne peut être rendu public ni reproduit sans l'autorisation écrite de GESSI S.p.A. Copyright GESSI S.p.A.