GESSI

53079

GPF5307900000G000

RETTANGOLO

fecha de validez
≥ 06/2017



Partes externas para mezclador de pared de 2 vías, desviador automático bañera/ducha

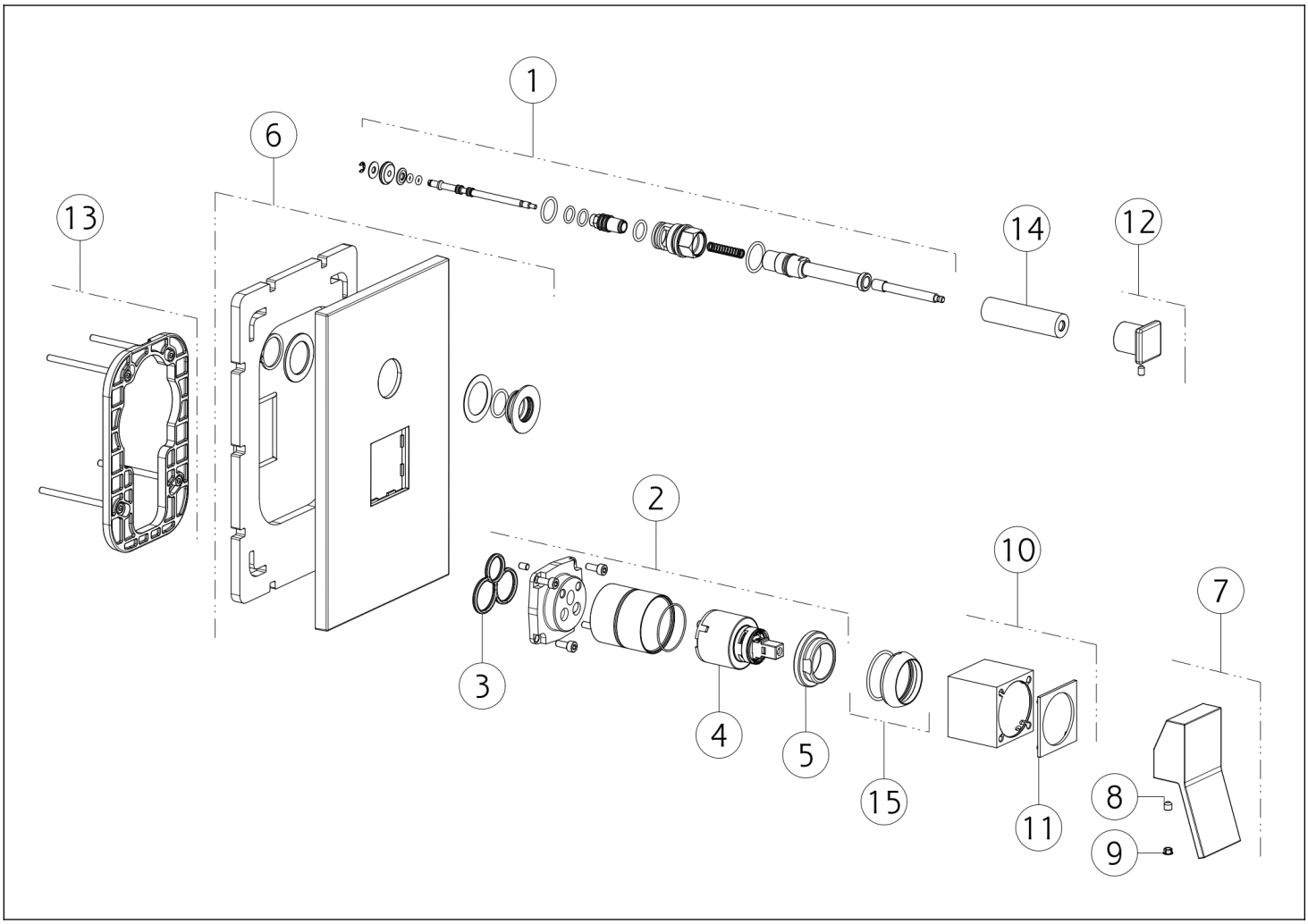

N°	Código	Descripción
1	SP00145	DESVIADOR
2	SP01040	GRUPO DE CARTUCHOS
3	SP00506	JUNTA
4	SP00013	CARTUCHO
5	SP00023	TUERCA ANULAR DE FIJACIÓN
6	SP01039	PLACA DE ACABADO
7	SP01245	ASA
8	SP00610	TORNILLO

N°	Código	Descripción
9	SP00002	TAPA DE TORNILLO
10	SP01041	BUJE DE ACABADO
11	SP01037	ANILLO INDICADOR
12	SP00818	PERILLA
13	SP00805	PLACA SECUNDARIA
14	SP00086	ARBUSTO
15	SP00565	TUERCA ANULAR DE ACABADO

Gessi S.p.A. Parco Gessi, 13037 Serravalle Sesia (Vercelli) Italia Tel. +39 0163 454111 Fax. +39 0163 453150 - www.gessi.com - gessi@gessi.it El presente diseño, de conformidad con la legislación vigente, no puede hacerse público ni reproducirse sin la autorización por escrito de GESSI S.p.A. Copyright GESSI S.p.A.