GESSI

53088

GPF5308800000G000

RETTANGOLO

Gültigkeitsdatum
≥ 06/2017

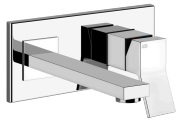

Fertigmontageset Waschtisch-Einhebelmischer mit Auslauf (immer links) für UPK 44697, ohne Ablaufgarnitur. Wandmontage. Ausladung 207mm.

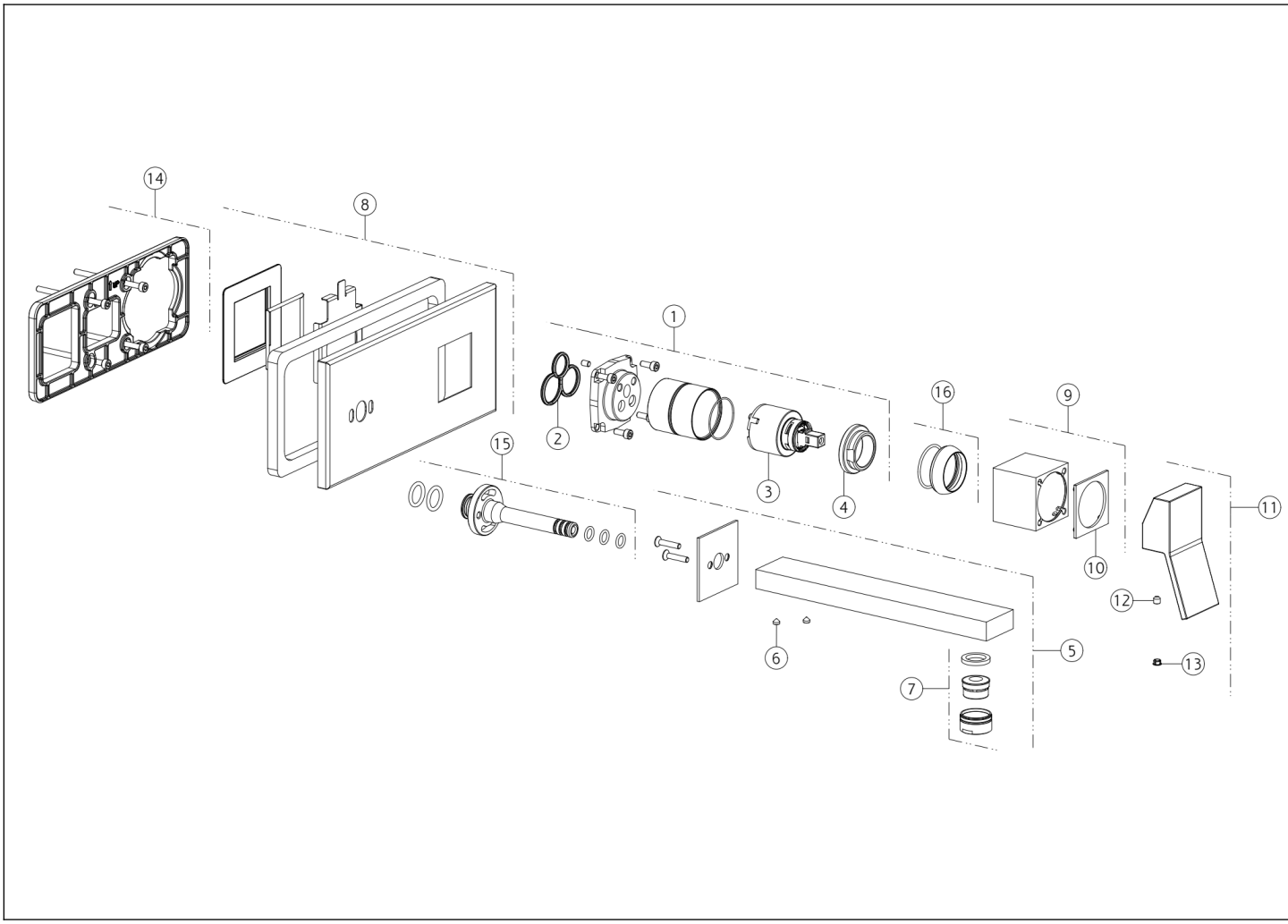

N°	Code	Beschreibung
1	SP01040	KARTUSCHENBLOCK
2	SP00506	DICHTUNG
3	SP00013	KARTUSCHE
4	SP00023	KARTUSCHENMUTTER
5	SP01174	AUSLAUF
6	SP00169	MADENSCHRAUBE
7	SP01161	LUFTSPRUDLER
8	SP01172	DEKORPLATTE

N°	Code	Beschreibung
9	SP01041	HÜLSE FÜR TK IN FARBE
10	SP01037	INDIKATOR-RING
11	SP01245	GRIFF
12	SP00610	MADENSCHRAUBE
13	SP00002	ABDECKKÄPPCHEN
14	SP00574	MONTAGEPLATTE
15	SP00572	ANSCHLUSSNIPPEL
16	SP00565	KARTUSCHENMUTTER-ABDECKUNG

Gessi S.p.A. Parco Gessi, 13037 Serravalle Sesia (Vercelli) Italien Tel. +39 0163 454111 Fax. +39 0163 453150 - www.gessi.com - gessi@gessi.it Die vorliegende Zeichnung darf ohne schriftliche Genehmigung der GESSI S.p.A. nicht veröffentlicht oder vervielfältigt werden. Copyright GESSI S.p.A.