GESSI

53088

GPF5308800000G000

RETTANGOLO

fecha de validez
≥ 06/2017

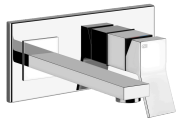

partes externas mezclador de pared, caño medio, sin desague

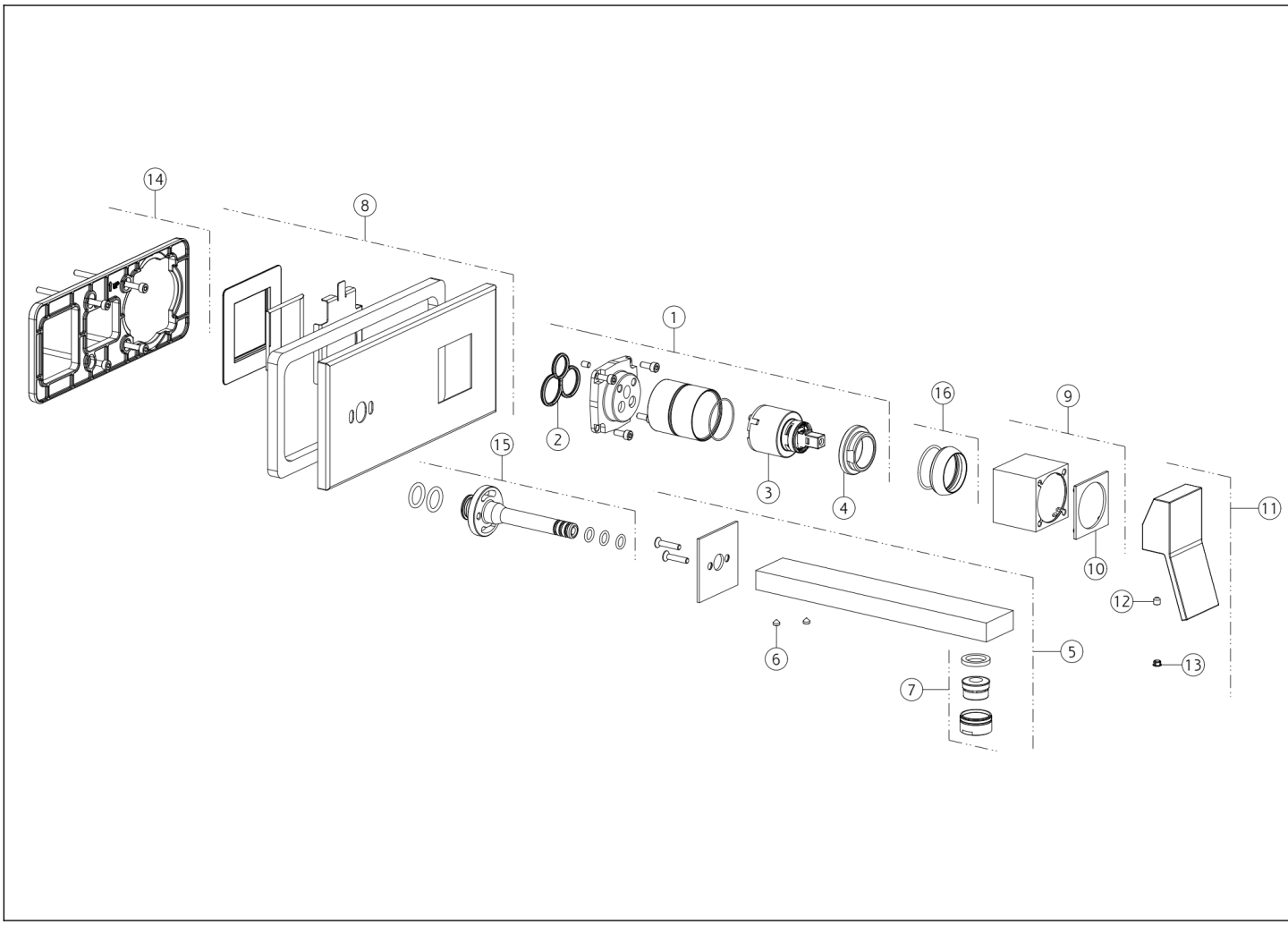

N°	Código	Descripción
1	SP01040	GRUPO DE CARTUCHOS
2	SP00506	JUNTA
3	SP00013	CARTUCHO
4	SP00023	TUERCA ANULAR DE FIJACIÓN
5	SP01174	CHORREAR
6	SP00169	TORNILLO
7	SP01161	AIREADOR COMPLETO
8	SP01172	PLACA DE ACABADO

N°	Código	Descripción
9	SP01041	BUJE DE ACABADO
10	SP01037	ANILLO INDICADOR
11	SP01245	ASA
12	SP00610	TORNILLO
13	SP00002	TAPA DE TORNILLO
14	SP00574	PLACA SECUNDARIA
15	SP00572	ARTICULACIÓN
16	SP00565	TUERCA ANULAR DE ACABADO

 El presente diseño, de conformidad con la legislación vigente, no puede hacerse público ni reproducirse sin la autorización por escrito de GESSI S.p.A. Copyright GESSI S.p.A.