GESSI

53088

GPF5308800000G000

RETTANGOLO

date de validité
≥ 06/2017

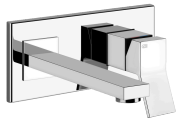

Partie apparente mitigeur mural avec bec moyen sans vidage

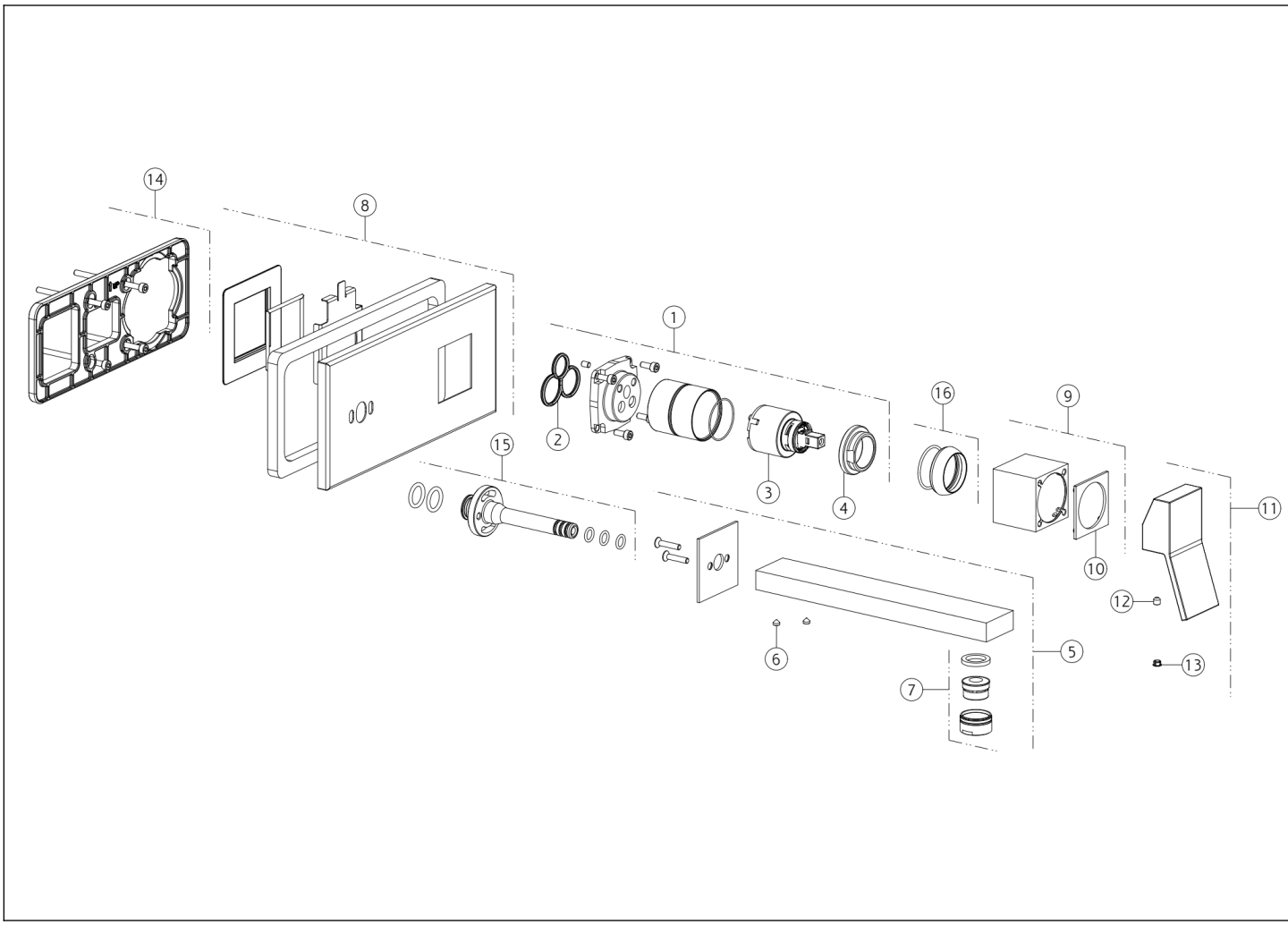

N°	Code	Description
1	SP01040	ENSEMBLE CARTOUCHE
2	SP00506	JOINT
3	SP00013	CARTOUCHE
4	SP00023	ÉCROU DE SERRAGE DE CARTOUCHE
5	SP01174	BEC
6	SP00169	VIS SANS TÊTE
7	SP01161	MOUSSEUR COMPLET
8	SP01172	PLAQUE DE FINITION

N°	Code	Description
9	SP01041	BAGUE DE FINITION
10	SP01037	BAGUE INDICATRICE
11	SP01245	MANETTE
12	SP00610	VIS SANS TÊTE
13	SP00002	BOUCHON CACHE-VIS SANS TÊTE
14	SP00574	CONTREPLAQUE
15	SP00572	EMBOUT
16	SP00565	CACHE-ÉCROU

 Conformément à la loi, le présent dessin ne peut être rendu public ni reproduit sans l'autorisation écrite de GESSI S.p.A. Copyright GESSI S.p.A.