GESSI

53088

GPF5308800000G000

RETTANGOLO

data di validità
≥ 06/2017

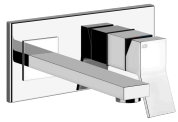

Parte esterna Miscelatore a parete bocca media senza scarico

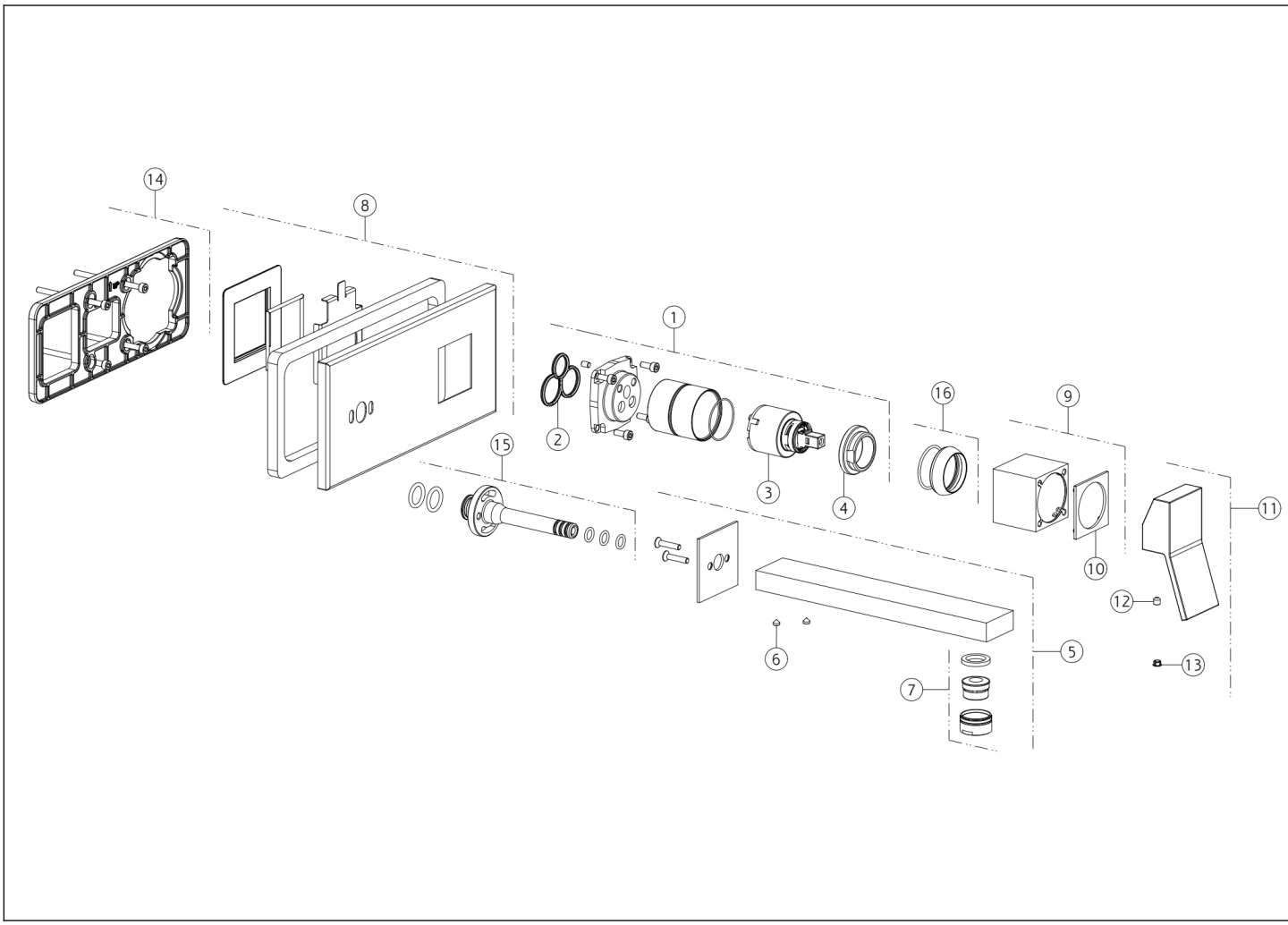

N°	Codice	Descrizione
1	SP01040	GRUPPO CARTUCCIA
2	SP00506	GUARNIZIONE
3	SP00013	CARTUCCIA
4	SP00023	GHIERA SERRAGGIO CARTUCCIA
5	SP01174	BOCCA
6	SP00169	GRANO
7	SP01161	AERATORE COMPLETO
8	SP01172	PIASTRA IN FINITURA

N°	Codice	Descrizione
9	SP01041	BOCCOLA IN FINITURA
10	SP01037	ANELLO INDICATORE
11	SP01245	MANIGLIA
12	SP00610	GRANO
13	SP00002	TAPPINO COPRI GRANO
14	SP00574	CONTROPIASTRA
15	SP00572	INNESTO
16	SP00565	COPRIGHIERA

Gessi S.p.A. Parco Gessi, 13037 Serravalle Sesia (Vercelli) Italia Tel.+39 0163 454111 Fax.+39 0163 453150 - www.gessi.com - gessi@gessi.it Il presente disegno a termine di legge non puo' essere reso pubblico o riprodotto senza l'autorizzazione scritta della GESSI S.p.A. copyright GESSI S.p.A.