GESSI

53090

GPF53090000000G000

RETTANGOLO

data di validità
≥ 07/2017

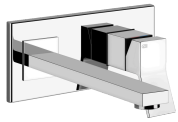

Parte esterna Miscelatore a parete bocca lunga senza scarico

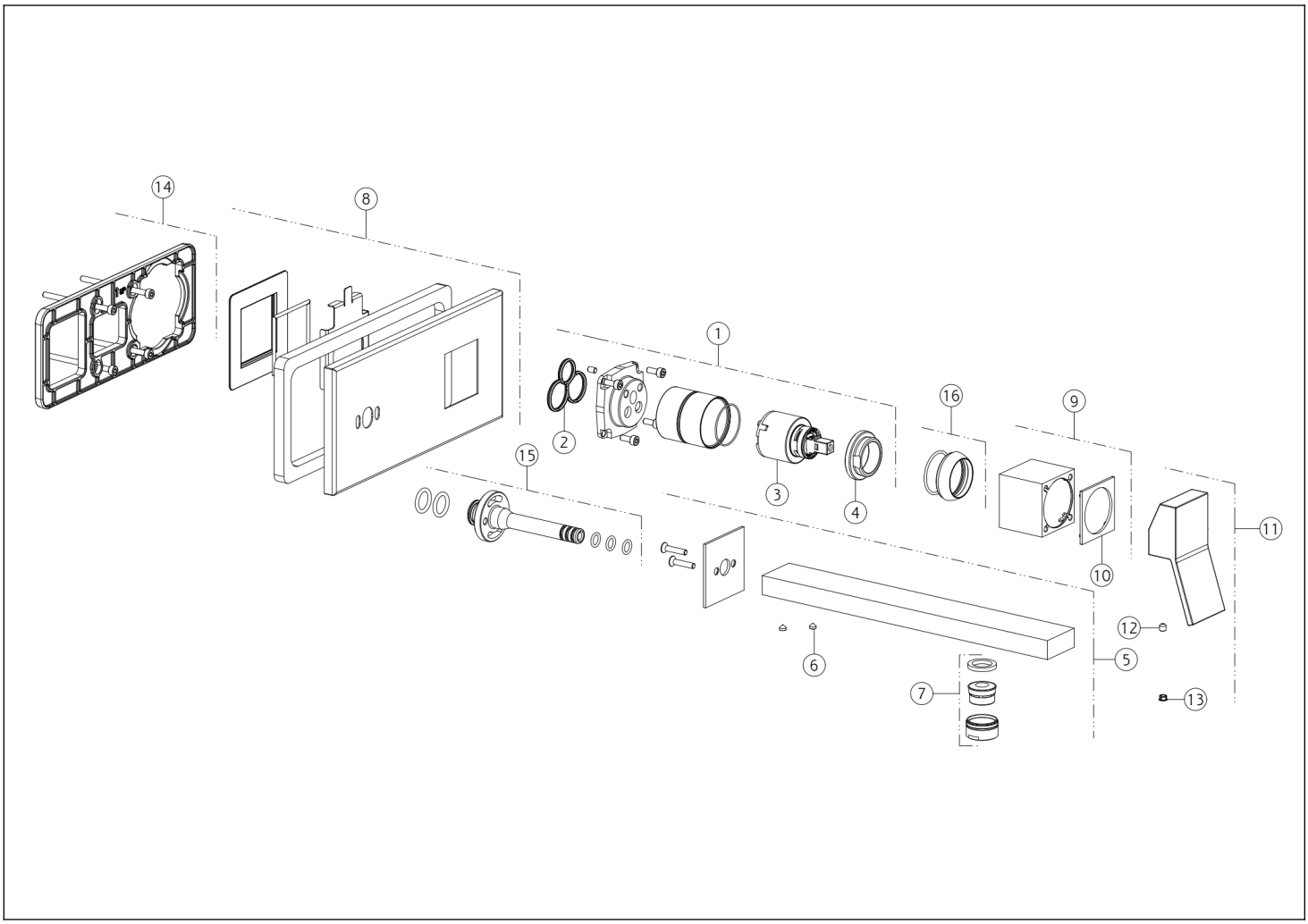

N°	Codice	Descrizione
1	SP01040	GRUPPO CARTUCCIA
2	SP00506	GUARNIZIONE
3	SP00013	CARTUCCIA
4	SP00023	GHIERA SERRAGGIO CARTUCCIA
5	SP01175	BOCCA
6	SP00169	GRANO
7	SP01161	AERATORE COMPLETO
8	SP01172	PIASTRA IN FINITURA

N°	Codice	Descrizione
9	SP01041	BOCCOLA IN FINITURA
10	SP01037	ANELLO INDICATORE
11	SP01245	MANIGLIA
12	SP00610	GRANO
13	SP00002	TAPPINO COPRI GRANO
14	SP00574	CONTROPIASTRA
15	SP00572	INNESTO
16	SP00565	COPRIGHIERA

 Il presente disegno a termine di legge non puo' essere reso pubblico o riprodotto senza l'autorizzazione scritta della GESSI S.p.A. copyright GESSI S.p.A.