GESSI

53109

GPF5310900000G000

RETTANGOLO

data di validità
≥ 09/2017



Parte esterna Miscelatore a parete 1 via

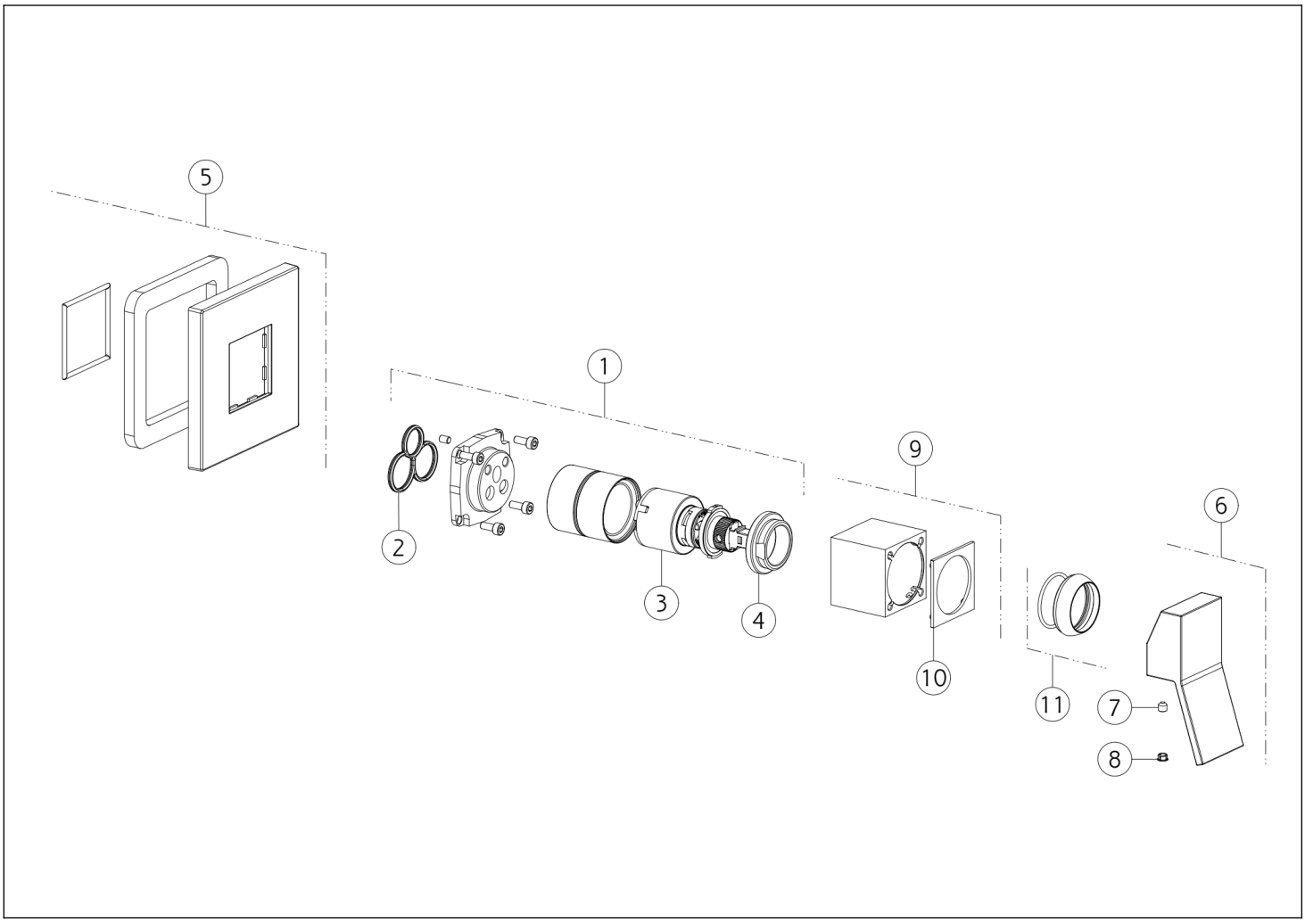

N°	Codice	Descrizione
1	SP01040	GRUPPO CARTUCCIA
2	SP00506	GUARNIZIONE
3	SP00013	CARTUCCIA
4	SP00023	GHIERA SERRAGGIO CARTUCCIA
5	SP01247	PIASTRA IN FINITURA
6	SP01245	MANIGLIA

N°	Codice	Descrizione
7	SP00610	GRANO
8	SP00002	TAPPINO COPRI GRANO
9	SP01041	BOCCOLA IN FINITURA
10	SP01037	ANELLO INDICATORE
11	SP00565	COPRIGHIERA

Gessi S.p.A. Parco Gessi, 13037 Serravalle Sesia (Vercelli) Italia Tel.+39 0163 454111 Fax.+39 0163 453150 - www.gessi.com - gessi@gessi.it Il presente disegno a termine di legge non puo' essere reso pubblico o riprodotto senza l'autorizzazione scritta della GESSI S.p.A. copyright GESSI S.p.A.