GESSI

53140

GPF5314000000G000

RETTANGOLO

Gültigkeitsdatum
≥ 07/2017

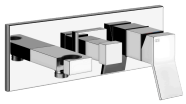

Fertigmontageset Wanne/Dusch-Einhebelmischer mit Wandanschlussbogen und Brausehalter. Für separaten Schlauch 1,50m und Antikalk-Handbrause. 2-Wege automatischer Umsteller zum Drücken: erster Ausgang Auslauf, zweiter Ausgang nach Umstellung freier Ausgang am UPK 44639. Wandmontage.

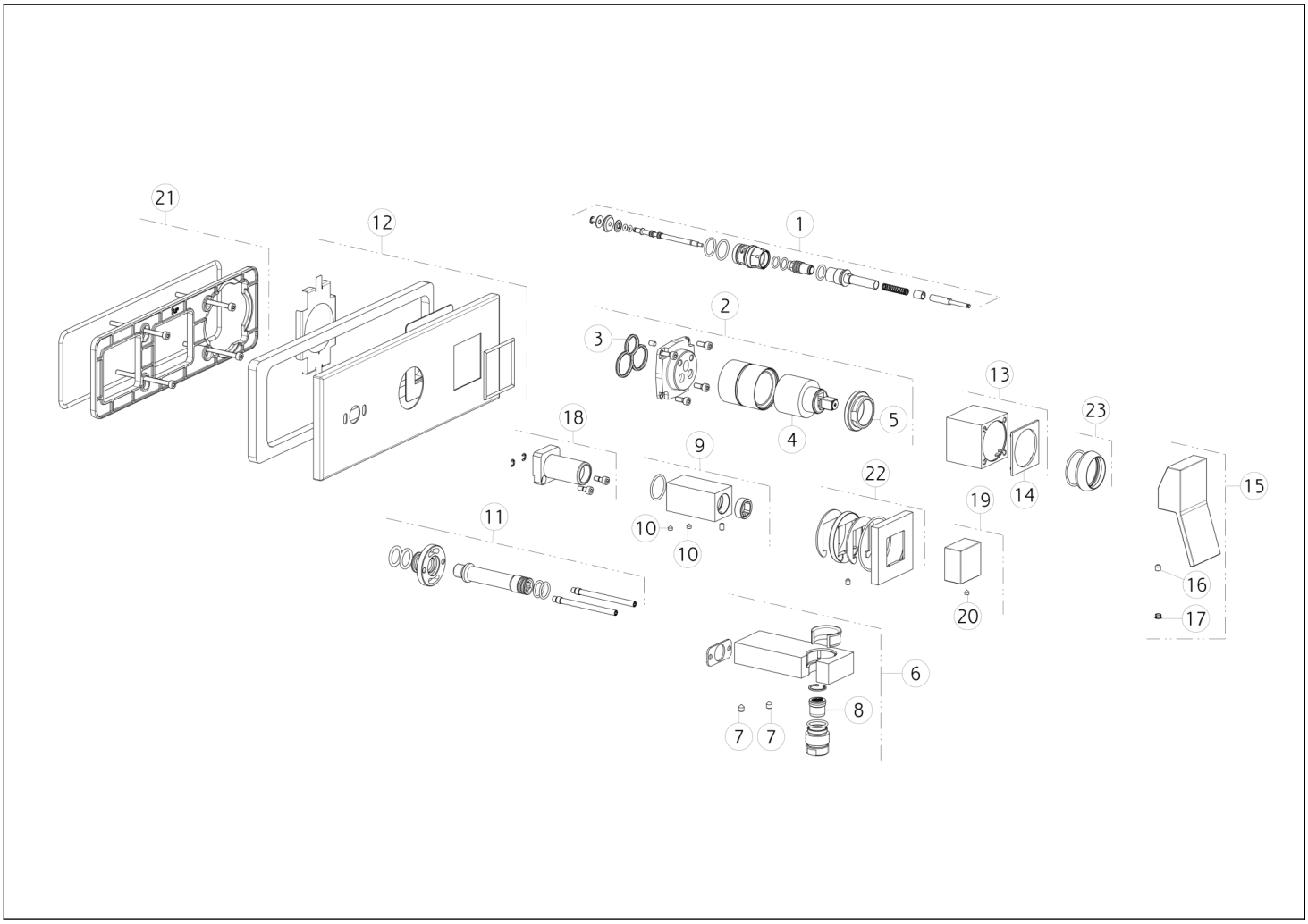

N°	Code	Beschreibung
1	SP00191	SCHIEBESCHALTER
2	SP01040	CARTRIDGE-GRUPPE
3	SP00506	DICHTUNG
4	SP00013	PATRONE
5	SP00023	BEFESTIGUNGSRINGMUTTER
6	SP01199	ANSCHLUSS WASSERAUSLASS MIT FESTEM HAKEN
7	SP00018	SCHRAUBE
8	SP01198	RÜCKSCHLAGVENTIL
9	SP01193	BUSCH
10	SP01188	SCHRAUBE
11	SP01197	BRUSTWARZE
12	SP01192	FINISHING-PLATTE

N°	Code	Beschreibung
13	SP01041	FINISHING-BUCHSE
14	SP01037	INDIKATOR-RING
15	SP01245	GRIFF
16	SP00610	SCHRAUBE
17	SP00002	SCHRAUBENABDECKUNG
18	SP00581	BUSCH
19	SP01194	KNOPF
20	SP01188	SCHRAUBE
21	SP00537	UNTERPLATTE
22	SP01195	DECKEL
23	SP00565	FERTIGSTELLUNG RINGMUTTER

Gessi S.p.A. Parco Gessi, 13037 Serravalle Sesia (Vercelli) Italien Tel. +39 0163 454111 Fax. +39 0163 453150 - www.gessi.com - gessi@gessi.it Die vorliegende Zeichnung darf ohne schriftliche Genehmigung der GESSI S.p.A. nicht veröffentlicht oder vervielfältigt werden. Copyright GESSI S.p.A.