GESSI

54005

GPF5400500000G000

GESSI 316

Gültigkeitsdatum
≥ 12/2017



Waschtisch-Einhebelmischer für separaten Auslauf, ohne Ablaufgarnitur. 3/8 Anschluss. Tischmontage. Griff-Stifte für Betätigung in 25mm und 60mm enthalten.

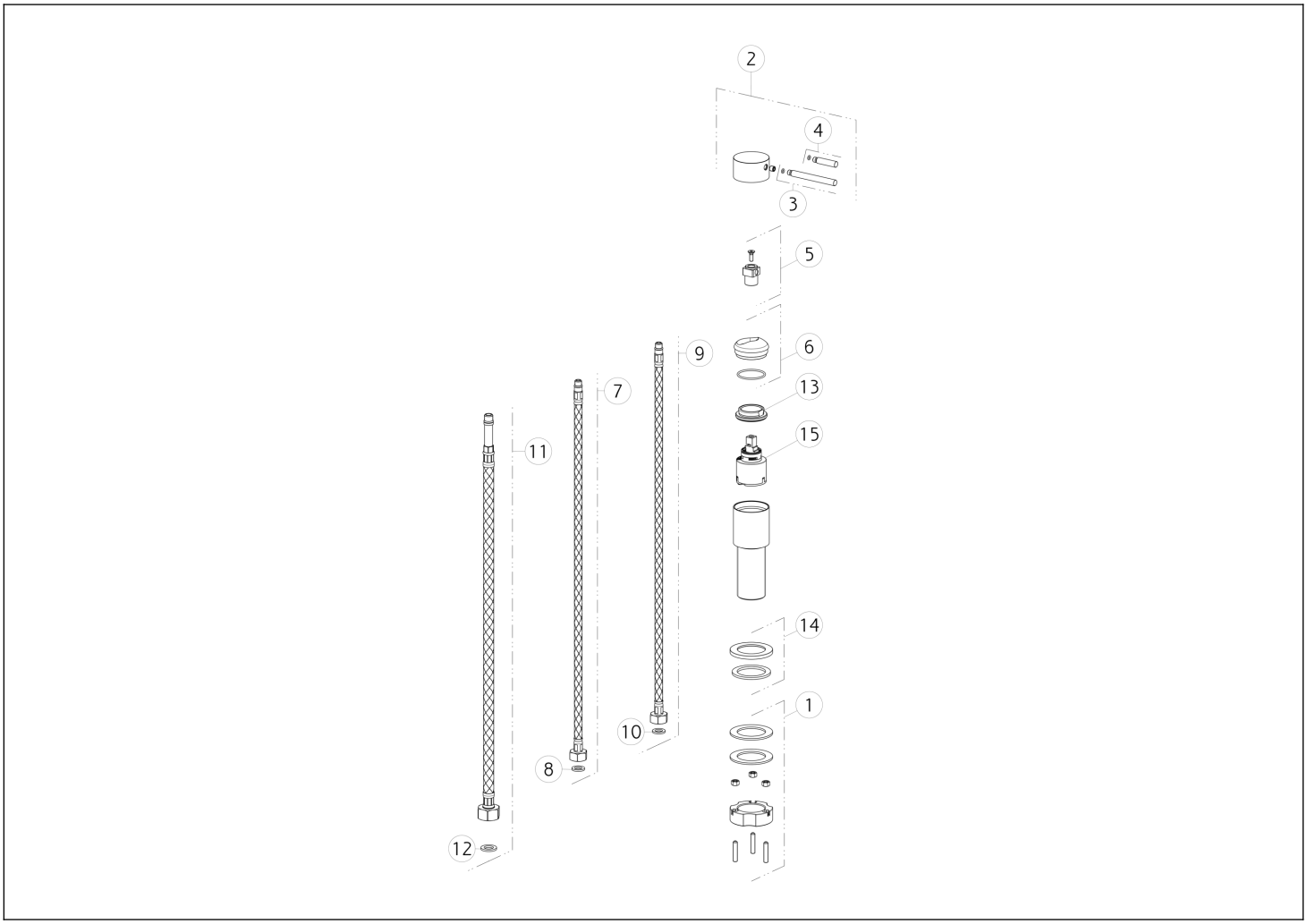

N°	Code	Beschreibung
1	SP02370	BEFESTIGUNGSSET
2	SP01746	GRIFF
3	SP01626	GRIFF
4	SP01625	GRIFF
5	SP01745	DISTANZRING
6	SP01744	KARTUSCHENMUTTER-ABDECKUNG
7	SP01285	FLEX-SCHLAUCH ROT
8	SP00064	DICHTUNG

N°	Code	Beschreibung
9	SP01284	FLEX-SCHLAUCH BLAU
10	SP00064	DICHTUNG
11	SP01203	BRAUSESCHLAUCH
12	SP00210	DICHTUNG
13	SP01731	KARTUSCHENMUTTER
14	SP01702	ARMATUR-SOCKEL
15	SP00013	KARTUSCHE

Gessi S.p.A. Parco Gessi, 13037 Serravalle Sesia (Vercelli) Italien Tel. +39 0163 454111 Fax. +39 0163 453150 - www.gessi.com - gessi@gessi.it Die vorliegende Zeichnung darf ohne schriftliche Genehmigung der GESSI S.p.A. nicht veröffentlicht oder vervielfältigt werden. Copyright GESSI S.p.A.