GESSI

54005

GPF5400500000G000

GESSI 316

date de validité
≥ 12/2017



Commande séparée pour bec de lavabo

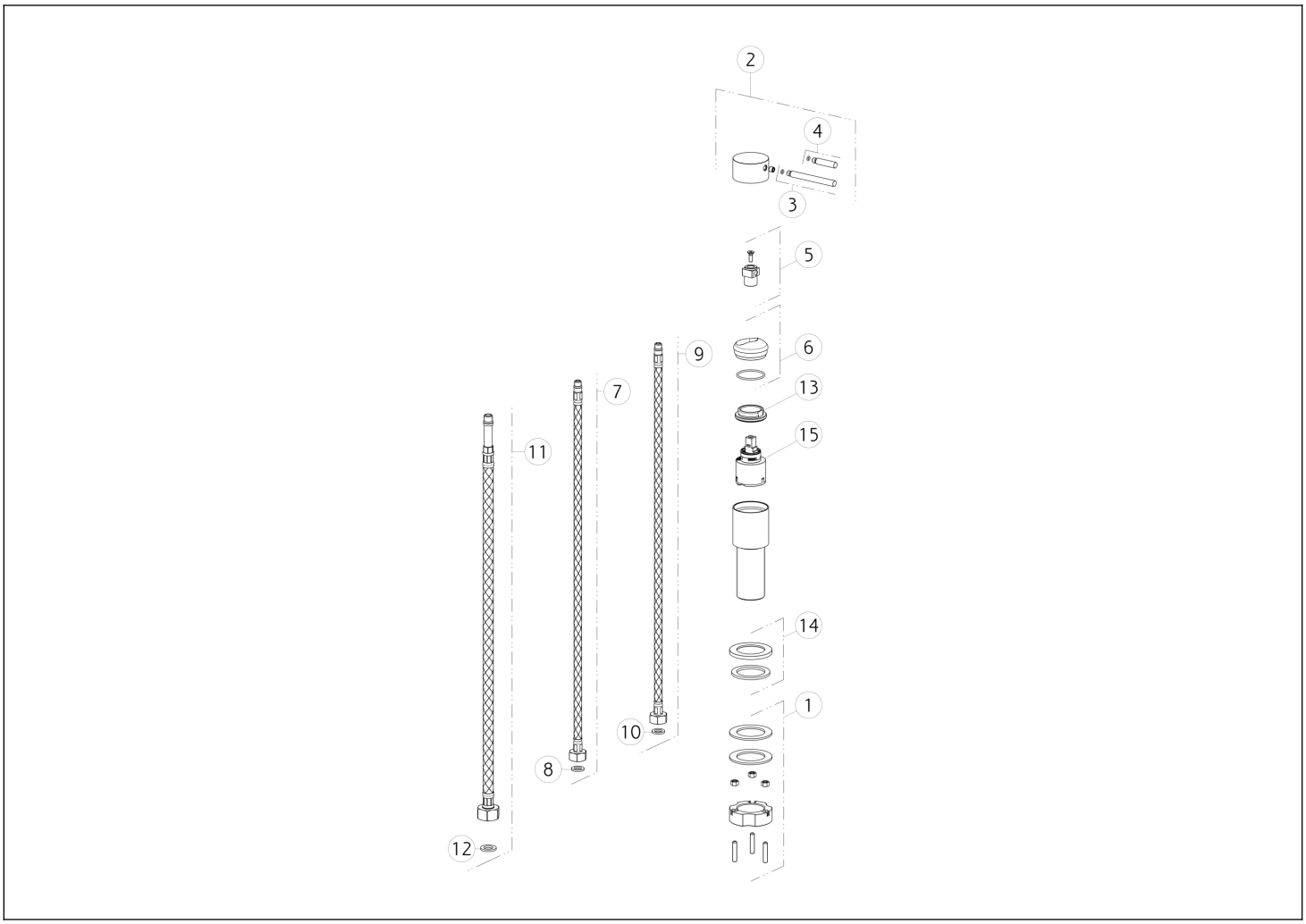

N°	Code	Description
1	SP02370	KIT DE FIXATION
2	SP01746	MANETTE
3	SP01626	LEVIER
4	SP01625	LEVIER
5	SP01745	ENTRETOISE
6	SP01744	ÉCROU
7	SP01285	FLEXIBLE D'ALIMENTATION ROUGE
8	SP00064	JOINT

N°	Code	Description
9	SP01284	FLEXIBLE D'ALIMENTATION BLEU
10	SP00064	JOINT
11	SP01203	FLEXIBLE
12	SP00210	JOINT
13	SP01731	ÉCROU DE SERRAGE DE CARTOUCHE
14	SP01702	BASETTE
15	SP00013	CARTOUCHE

Gessi S.p.A. Parco Gessi, 13037 Serravalle Sesia (Vercelli) Italie Tél. +39 0163 454111 Fax. +39 0163 453150 - www.gessi.com - gessi@gessi.it Conformément à la loi, le présent dessin ne peut être rendu public ni reproduit sans l'autorisation écrite de GESSI S.p.A. Copyright GESSI S.p.A.