GESSI

54019

GPF5401900000G000

GESSI 316

fecha de validez
≥ 01/2018



Partes externas mando remoto lavabo/ducha de pared, de 1 vía

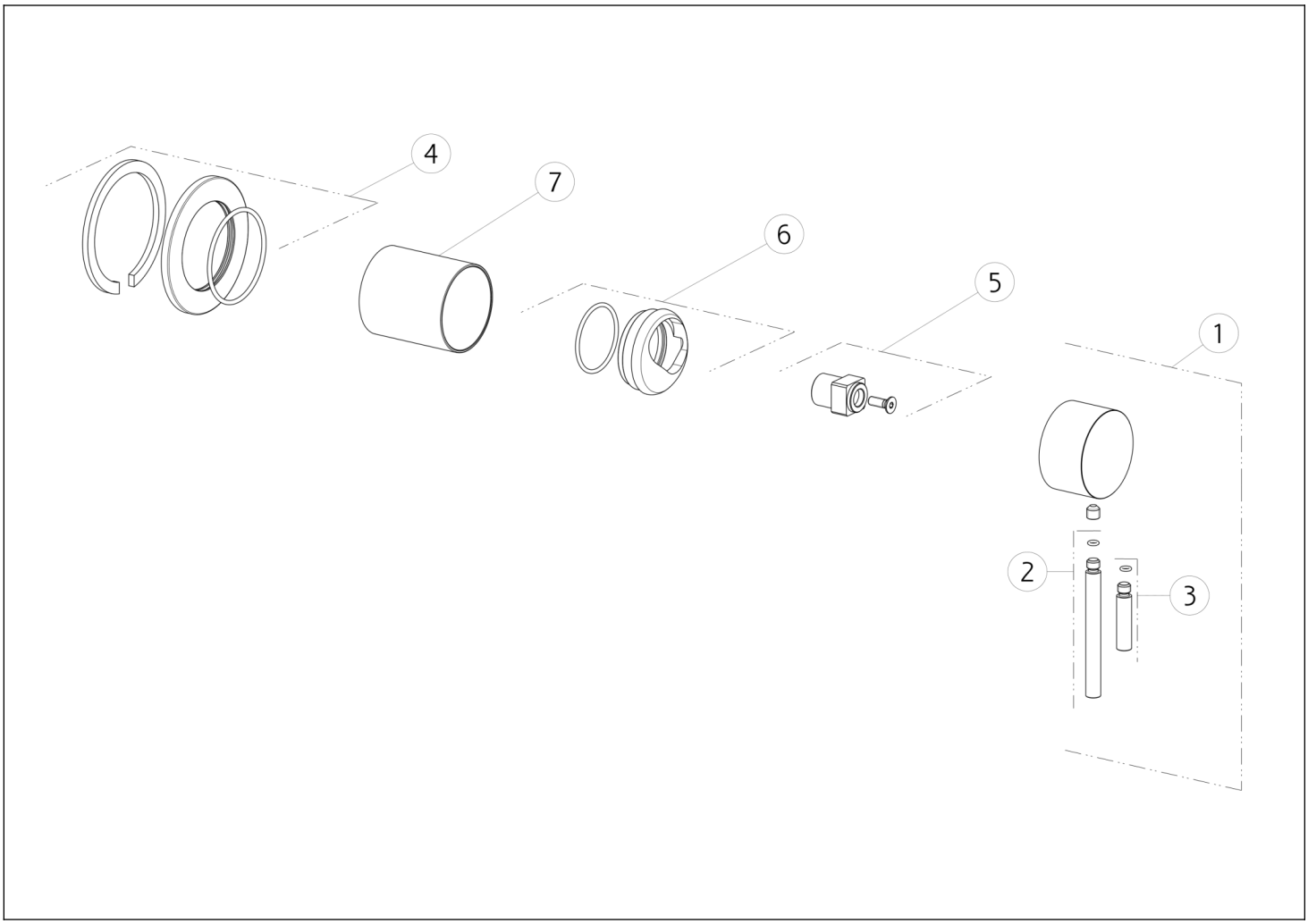

N°	Código	Descripción
1	SP01746	ASA
2	SP01626	PALANCA
3	SP01625	PALANCA
4	SP01665	CUBRIR

N°	Código	Descripción
5	SP01745	ESPACIADOR
6	SP01744	CONTRATUERCA
7	SP01743	BUJE DE ACABADO

Gessi S.p.A. Parco Gessi, 13037 Serravalle Sesia (Vercelli) Italia Tel. +39 0163 454111 Fax. +39 0163 453150 - www.gessi.com - gessi@gessi.it El presente diseño, de conformidad con la legislación vigente, no puede hacerse público ni reproducirse sin la autorización por escrito de GESSI S.p.A. Copyright GESSI S.p.A.