GESSI

54038

GPF5403800000G000

GESSI 316

Gültigkeitsdatum
≥ 12/2017



Fertigmontageset für UP-Einhebelmischer Dusche/Wanne inkl. Wandanschlussbogen mit Halterung, eigensicherer Antikalk-Handbrause und Brauseschlauch 1,50m. 2-Wege Umlenkkartusche: Stellung links Handbrause, Stellung rechts freier Ausgang oben, Mittelstellung: beide Verbraucher geöffnet. Nicht eigensicher. OPTIONAL nur eigensicher durch separaten Rohrunterbrecher UPK 54057239 + Sichtteil 54058.

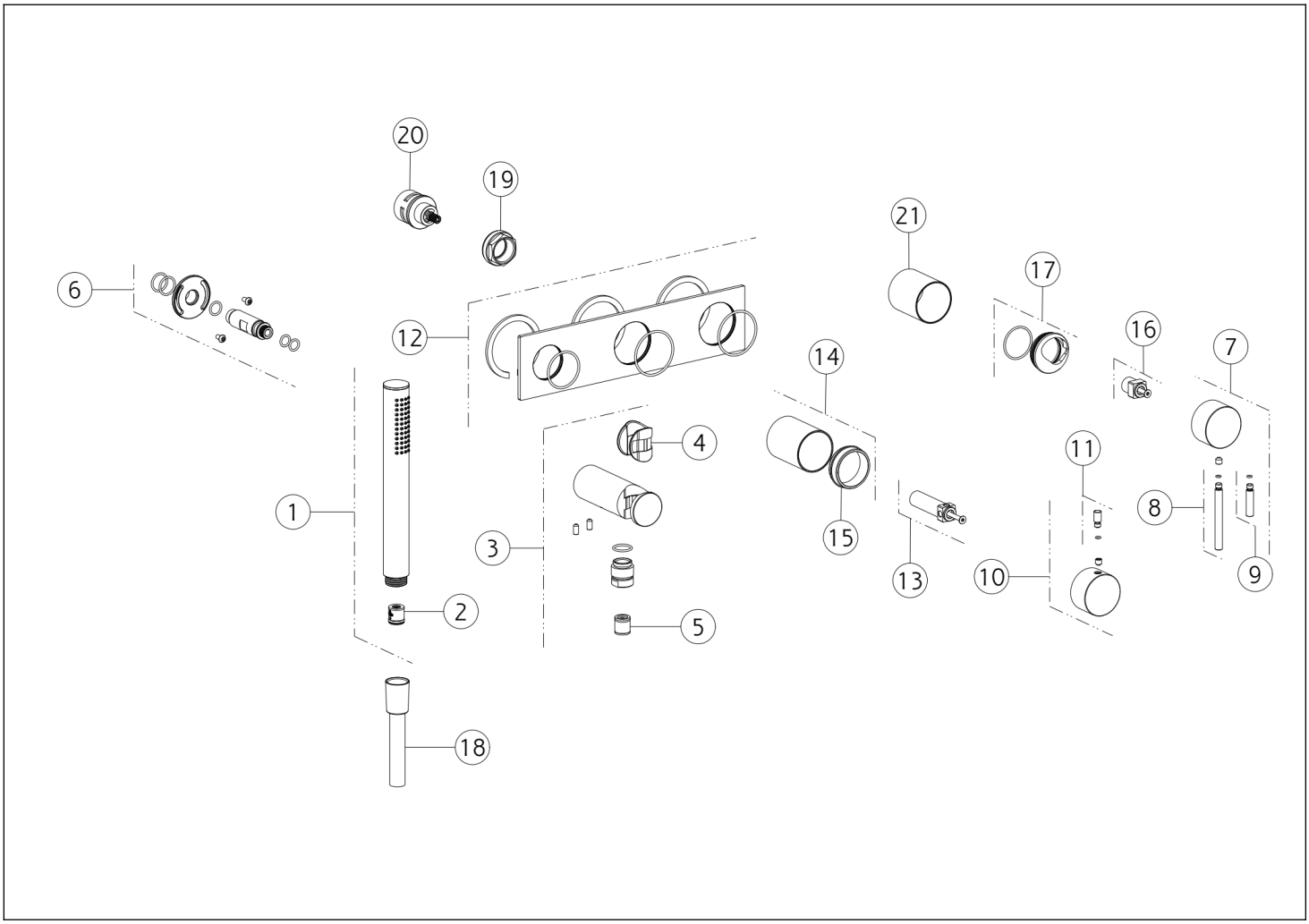

N°	Code	Beschreibung
1	PF54054	HANDBRAUSE
2	SP01634	WASSERMENGEBEGRENZER
3	SP01826	WANDANSCHLUSSBOGEN
4	SP01823	GRIFFADAPTER
5	SP00014	RÜCKFLUSSVERHINDERER
6	SP01824	ANSCHLUSSNIPPEL
7	SP01746	GRIFF
8	SP01626	GRIFF
9	SP01625	GRIFF
10	SP01771	GRIFF
11	SP01624	GRIFF

N°	Code	Beschreibung
12	SP01825	DEKORPLATTE
13	SP01770	GRIFFADAPTER
14	SP01769	HÜLSE FÜR TK IN FARBE
15	SP01764	INDIKATOR-RING
16	SP01745	DISTANZRING
17	SP01744	KARTUSCHENMUTTER-ABDECKUNG
18	PF54137	BRAUSESCHLAUCH
19	SP01762	KARTUSCHENMUTTER
20	SP01758	UMSTELLER
21	SP01743	HÜLSE FÜR TK IN FARBE

Gessi S.p.A. Parco Gessi, 13037 Serravalle Sesia (Vercelli) Italien Tel. +39 0163 454111 Fax. +39 0163 453150 - www.gessi.com - gessi@gessi.it Die vorliegende Zeichnung darf ohne schriftliche Genehmigung der GESSI S.p.A. nicht veröffentlicht oder vervielfältigt werden. Copyright GESSI S.p.A.