GESSI

54038

GPF5403800000G000

GESSI 316

fecha de validez
≥ 12/2017



Partes externas para mezclador bañera de pared, de 2 vías, desviador, toma de agua y soporte para maneral

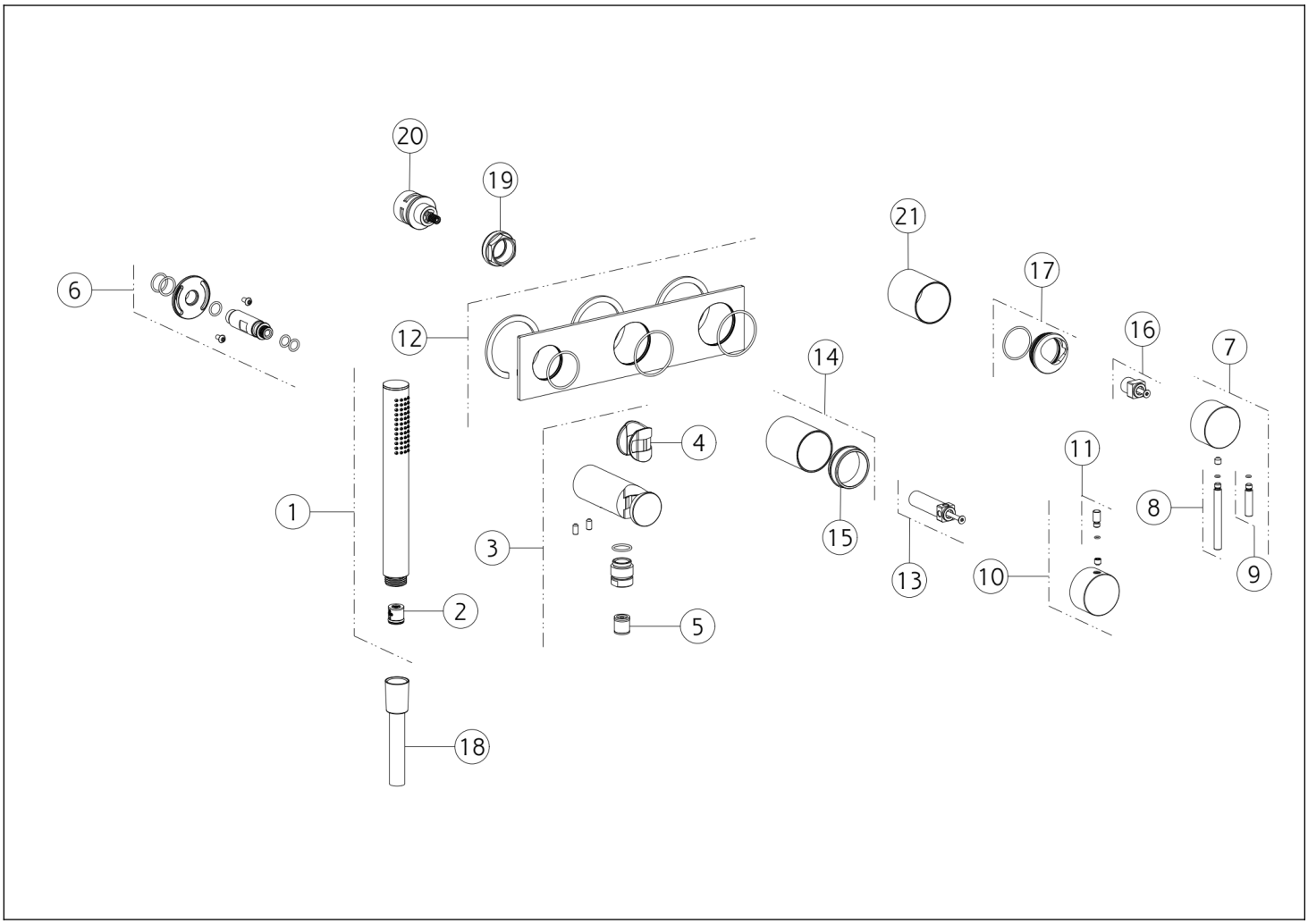

N°	Código	Descripción
1	PF54054	DUCHA DE MANO
2	SP01634	REGULADOR DE FLUJO
3	SP01826	CONEXIÓN SALIDA DE AGUA CON GANCHO FIJO
4	SP01823	ARBUSTO
5	SP00014	VÁLVULA ANTIRRETORNO
6	SP01824	ARTICULACIÓN
7	SP01746	ASA
8	SP01626	PALANCA
9	SP01625	PALANCA
10	SP01771	ASA
11	SP01624	PALANCA

N°	Código	Descripción
12	SP01825	PLACA DE ACABADO
13	SP01770	EXTENSIÓN
14	SP01769	BUJE DE ACABADO
15	SP01764	ANILLO
16	SP01745	ESPACIADOR
17	SP01744	CONTRATUERCA
18	PF54137	MANGUERA
19	SP01762	TUERCA ANULAR DE FIJACIÓN
20	SP01758	DESVIADOR
21	SP01743	BUJE DE ACABADO

Gessi S.p.A. Parco Gessi, 13037 Serravalle Sesia (Vercelli) Italia Tel. +39 0163 454111 Fax. +39 0163 453150 - www.gessi.com - gessi@gessi.it El presente diseño, de conformidad con la legislación vigente, no puede hacerse público ni reproducirse sin la autorización por escrito de GESSI S.p.A. Copyright GESSI S.p.A.