GESSI

54042

GPF5404200000G000

GESSI 316

Gültigkeitsdatum
≥ 12/2017



Brausestange 800mm mit Brausehalter für separate Antikalk-Handbrause. Wandmontage. Brausehalter nicht seitlich verdrehbar, nur Höhenverstellung.

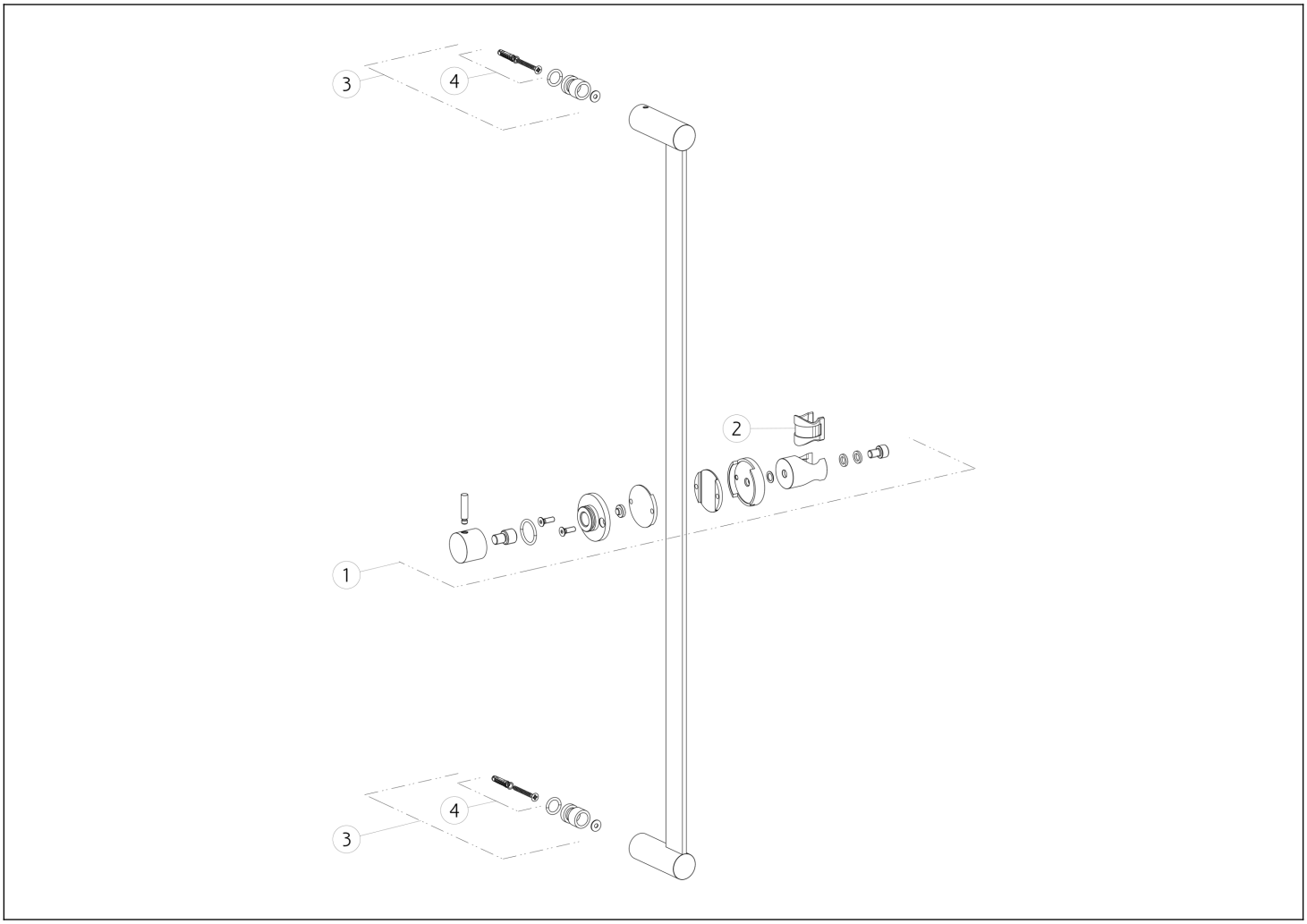

N°	Code	Beschreibung
1	SP01761	SCHIEBESTÜTZE
2	SP01777	BUSCH

N°	Code	Beschreibung
3	SP01760	BEFESTIGUNGSSATZ
4	SP01775	BEFESTIGUNGSSATZ

Gessi S.p.A. Parco Gessi, 13037 Serravalle Sesia (Vercelli) Italien Tel. +39 0163 454111 Fax. +39 0163 453150 - www.gessi.com - gessi@gessi.it Die vorliegende Zeichnung darf ohne schriftliche Genehmigung der GESSI S.p.A. nicht veröffentlicht oder vervielfältigt werden. Copyright GESSI S.p.A.