GESSI

54042

GPF5404200000G000

GESSI 316

data di validità
≥ 12/2017



Asta saliscendi

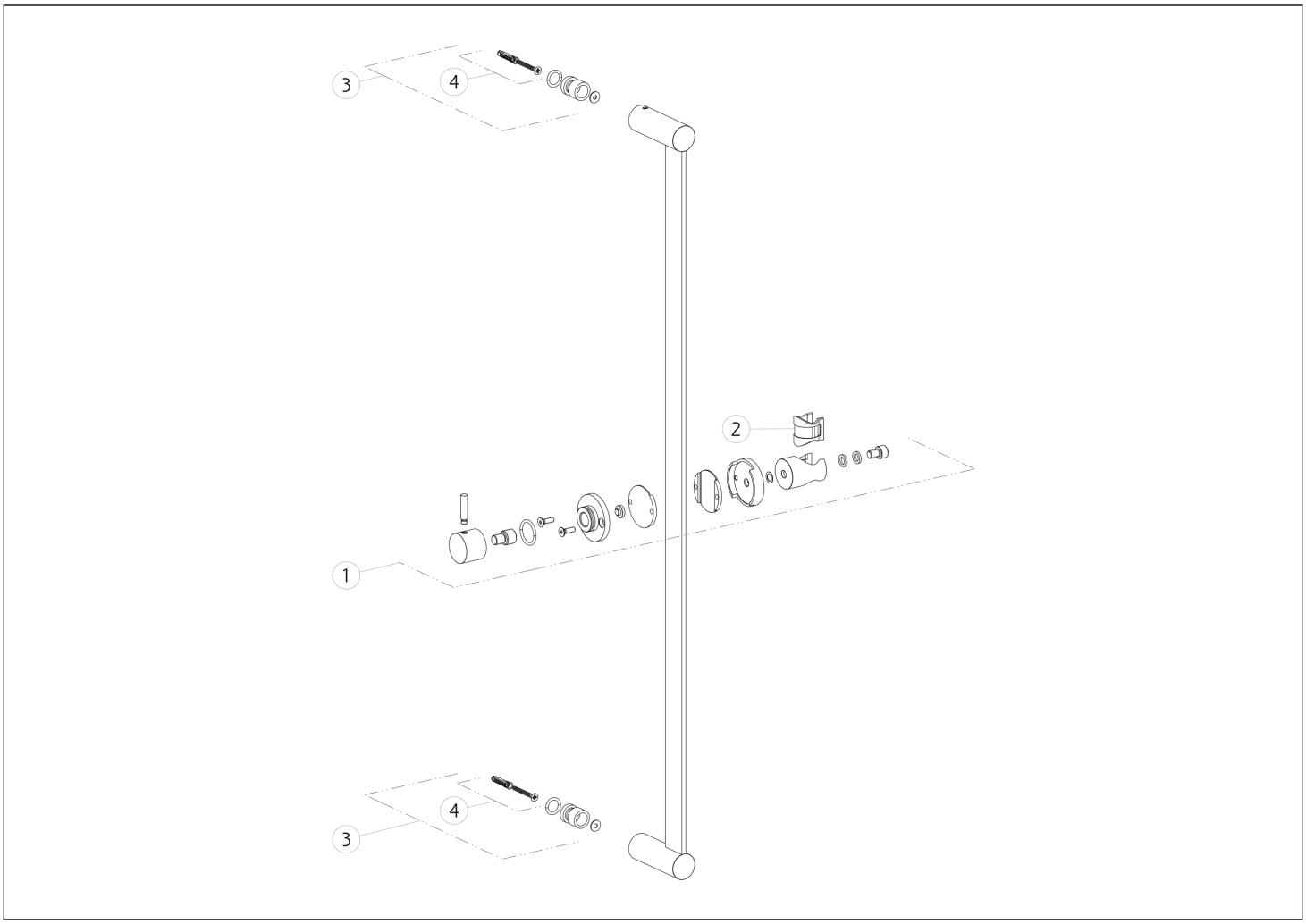

N°	Codice	Descrizione
1	SP01761	CURSORE
2	SP01777	BOCCOLA

N°	Codice	Descrizione
3	SP01760	SET DI FISSAGGIO
4	SP01775	SET DI FISSAGGIO

Gessi S.p.A. Parco Gessi, 13037 Serravalle Sesia (Vercelli) Italia Tel.+39 0163 454111 Fax.+39 0163 453150 - www.gessi.com - gessi@gessi.it Il presente disegno a termine di legge non puo' essere reso pubblico o riprodotto senza l'autorizzazione scritta della GESSI S.p.A. copyright GESSI S.p.A.