GESSI

54044

GPF5404400000G000

GESSI 316

date de validité
≥ 12/2017



Barre de douche complète avec douchette anticalcaire, flexibles 1,50 m

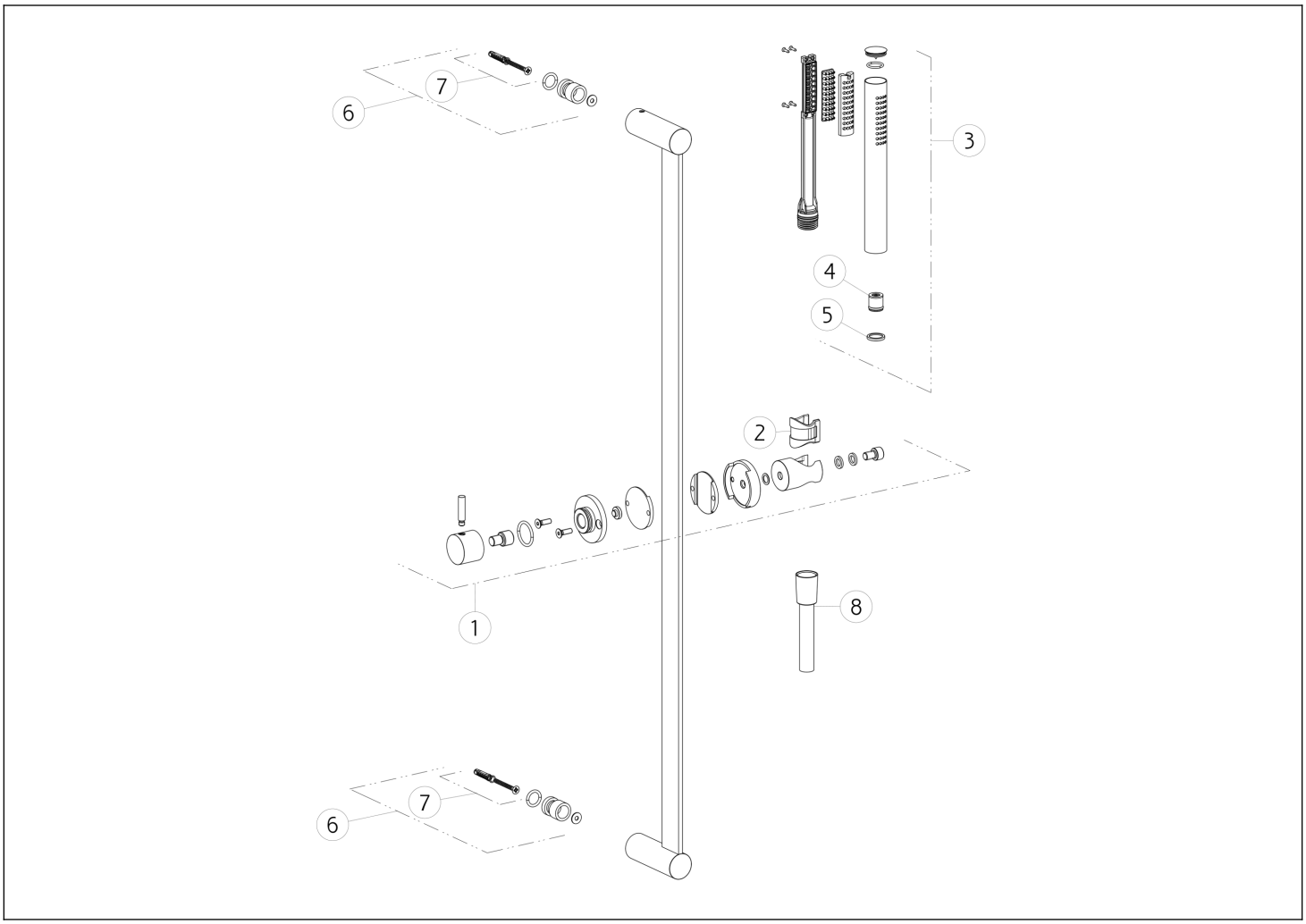

N°	Code	Description
1	SP01761	SUPPORT COULISSANT
2	SP01777	BUISSON
3	PF54054	DOUCHETTE
4	SP01634	RÉGULATEUR DE DÉBIT

N°	Code	Description
5	SP00243	JOINT
6	SP01760	KIT DE FIXATION
7	SP01775	KIT DE FIXATION
8	PF54137	TUYAU

 Conformément à la loi, le présent dessin ne peut être rendu public ni reproduit sans l'autorisation écrite de GESSI S.p.A. Copyright GESSI S.p.A.