54045

GPF5404500000G000

GESSI 316

Gültigkeitsdatum
≥ 01/2018



Brausestange 800mm mit Wandanschlussbogen, Schlauch 1,50m und Antikalk-Handbrause. Eigensichere 1-Strahl-Handbrause aus Metall. 1/2 Anschluss. Wandmontage. Brausehalter nicht seitlich verdrehbar, nur Höhenverstellung.

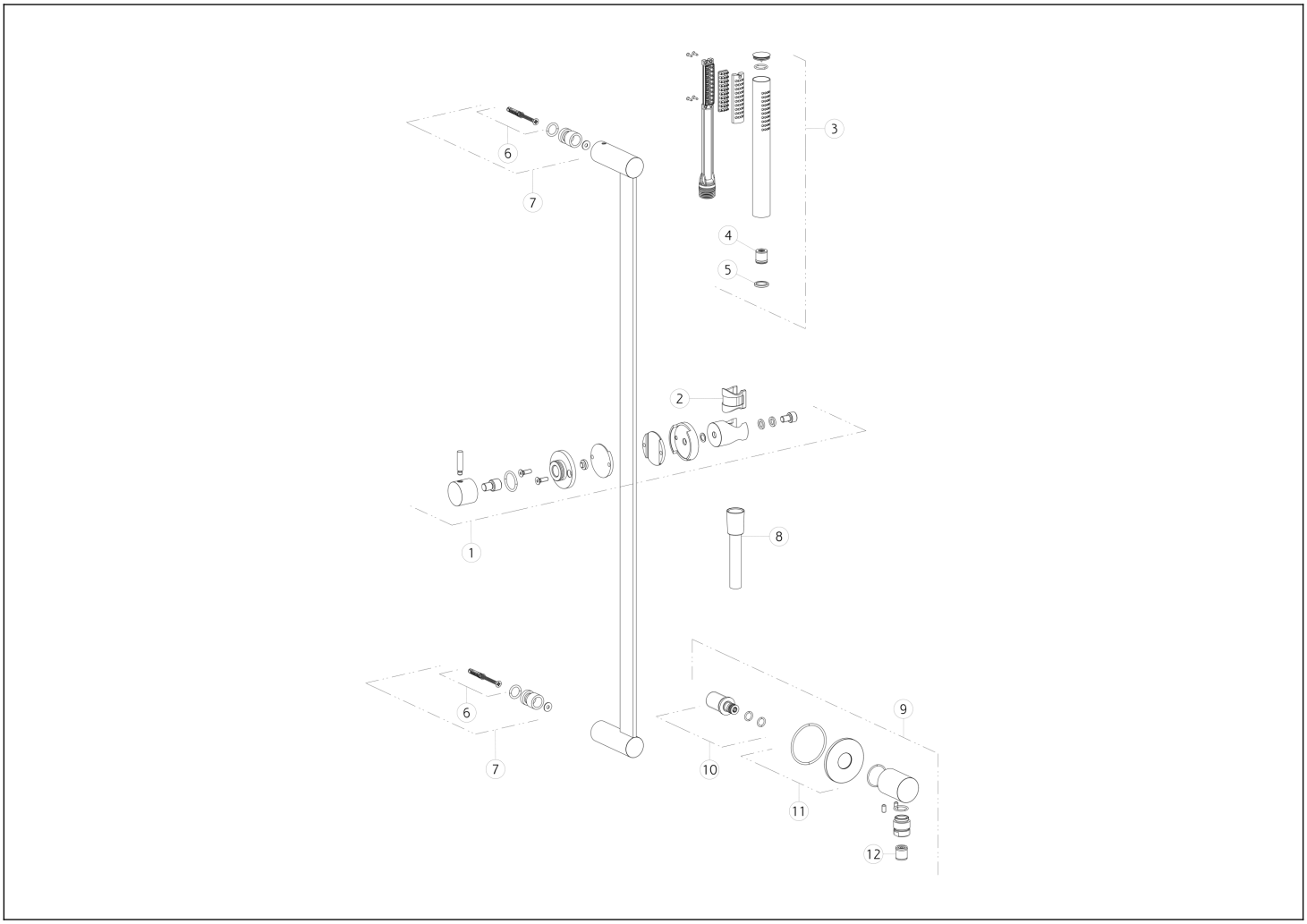

N°	Code	Beschreibung
1	SP01761	SCHIEBESTÜTZE
2	SP01777	BUSCH
3	PF54054	HANDBRAUSE
4	SP01634	STRÖMUNGS-REGULATOR
5	SP00243	DICHTUNG
6	SP01775	BEFESTIGUNGSSATZ

N°	Code	Beschreibung
7	SP01760	BEFESTIGUNGSSATZ
8	PF54137	SCHLAUCH
9	PF54269	ANSCHLUSS WASSERAUSLASS
10	SP01816	BRUSTWARZE
11	SP01815	DECKEL
12	SP00014	RÜCKSCHLAGVENTIL

Gessi S.p.A. Parco Gessi, 13037 Serravalle Sesia (Vercelli) Italien Tel. +39 0163 454111 Fax. +39 0163 453150 - www.gessi.com - gessi@gessi.it Die vorliegende Zeichnung darf ohne schriftliche Genehmigung der GESSI S.p.A. nicht veröffentlicht oder vervielfältigt werden. Copyright GESSI S.p.A.