GESSI

54045

GPF5404500000G000

GESSI 316

fecha de validez
≥ 01/2018



Barra deslizante completa con teleducha antical, flexible de1,50 m y toma de agua

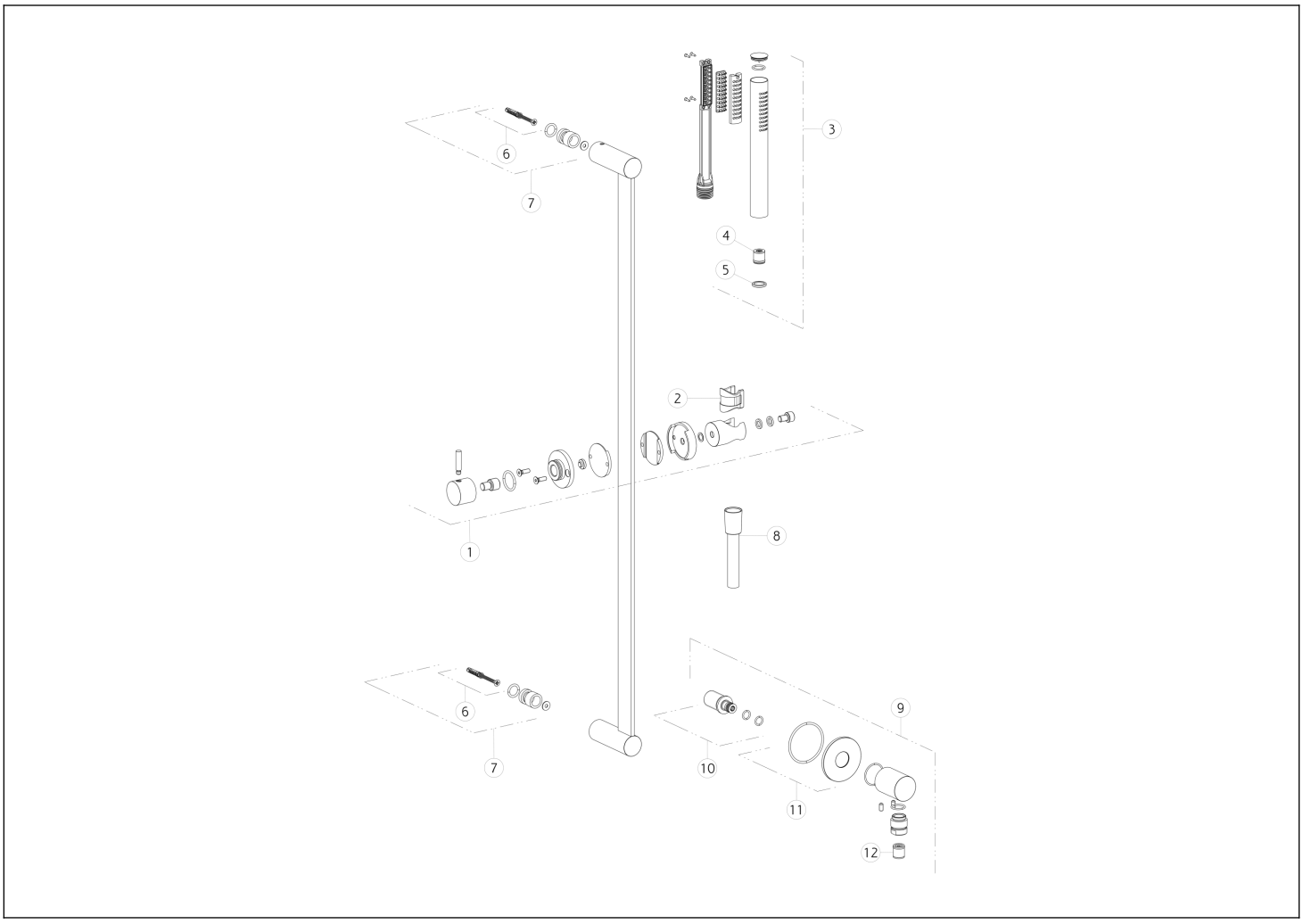

N°	Código	Descripción
1	SP01761	SOPORTE DESLIZANTE
2	SP01777	ARBUSTO
3	PF54054	DUCHA DE MANO
4	SP01634	REGULADOR DE FLUJO
5	SP00243	JUNTA
6	SP01775	SET DE FIJACIÓN

N°	Código	Descripción
7	SP01760	SET DE FIJACIÓN
8	PF54137	MANGUERA
9	PF54269	CONEXIÓN SALIDA DE AGUA
10	SP01816	PEZÓN
11	SP01815	CUBRIR
12	SP00014	VÁLVULA ANTIRRETORNO

 El presente diseño, de conformidad con la legislación vigente, no puede hacerse público ni reproducirse sin la autorización por escrito de GESSI S.p.A. Copyright GESSI S.p.A.