GESSI

54077

GPF5407700000G000

GESSI 316

Gültigkeitsdatum
≥ 07/2020



Fertigmontageset für UP-Einhebelmischer Dusche/Wanne. 2-Wege Umlenkkartusche: Stellung links Ausgang oben, Stellung rechts Ausgang unten, Mittelstellung Shared-Ausgang. Mit einelznen runden Rosetten. Nicht eigensicher. OPTIONAL nur eigensicher durch separaten Rohrunterbrecher UPK 54057239 + Sichtteil 54058.

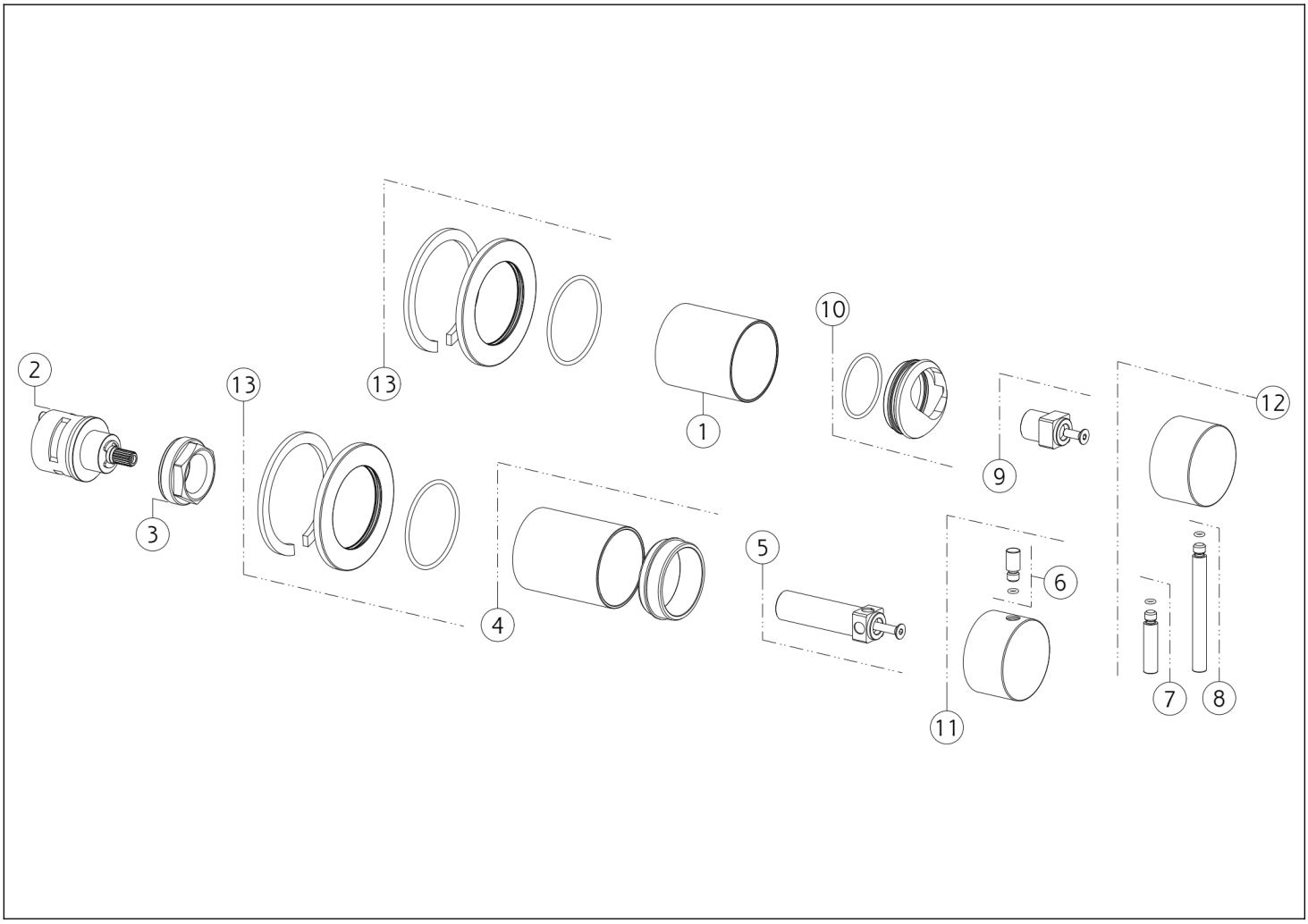

N°	Code	Beschreibung
1	SP01743	HÜLSE FÜR TK IN FARBE
2	SP01758	UMSTELLER
3	SP01762	KARTUSCHENMUTTER
4	SP01769	HÜLSE FÜR TK IN FARBE
5	SP01770	GRIFFADAPTER
6	SP01624	GRIFF
7	SP01625	GRIFF

N°	Code	Beschreibung
8	SP01626	GRIFF
9	SP01745	DISTANZRING
10	SP01744	KARTUSCHENMUTTER-ABDECKUNG
11	SP01771	GRIFF
12	SP01746	GRIFF
13	SP01665	ROSETTE

Gessi S.p.A. Parco Gessi, 13037 Serravalle Sesia (Vercelli) Italien Tel. +39 0163 454111 Fax. +39 0163 453150 - www.gessi.com - gessi@gessi.it Die vorliegende Zeichnung darf ohne schriftliche Genehmigung der GESSI S.p.A. nicht veröffentlicht oder vervielfältigt werden. Copyright GESSI S.p.A.