GESSI

54079

GPF5407900000G000

GESSI 316

Gültigkeitsdatum
≥ 12/2017



Fertigmontageset für UP-Einhebelmischer Dusche/Wanne. 2-Wege Umlenkkartusche: Stellung links Ausgang oben, Stellung rechts Ausgang unten, Mittelstellung Shared-Ausgang. Mit rechteckiger Platte. Nicht eigensicher. OPTIONAL nur eigensicher durch separaten Rohrunterbrecher UPK 54057239 + Sichtteil 54058.

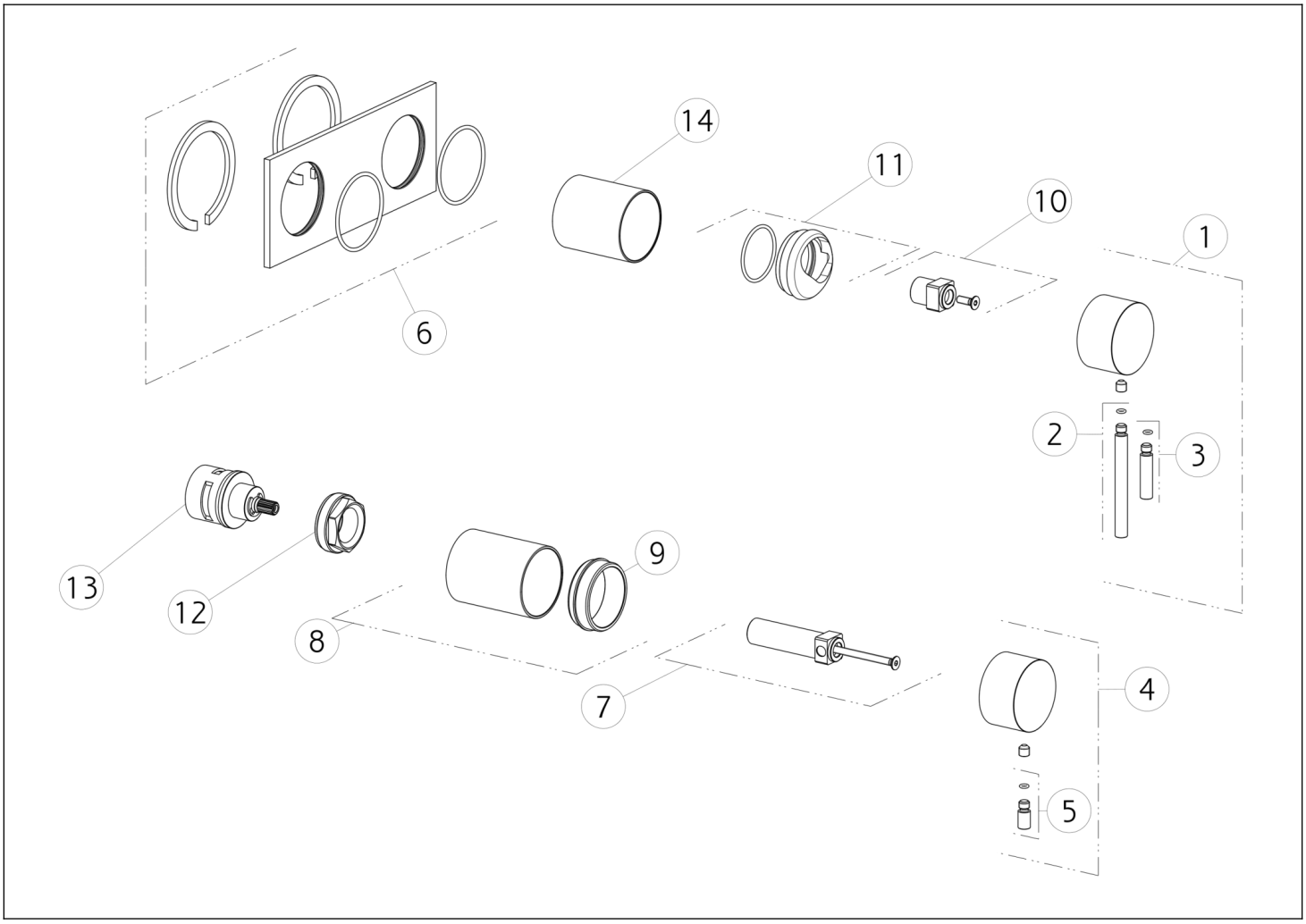

N°	Code	Beschreibung
1	SP01746	GRIFF
2	SP01626	GRIFF
3	SP01625	GRIFF
4	SP01771	GRIFF
5	SP01624	GRIFF
6	SP02312	DEKORPLATTE
7	SP01770	GRIFFADAPTER

N°	Code	Beschreibung
8	SP01769	HÜLSE FÜR TK IN FARBE
9	SP01764	INDIKATOR-RING
10	SP01745	DISTANZRING
11	SP01744	KARTUSCHENMUTTER-ABDECKUNG
12	SP01762	KARTUSCHENMUTTER
13	SP01758	UMSTELLER
14	SP01743	HÜLSE FÜR TK IN FARBE

Gessi S.p.A. Parco Gessi, 13037 Serravalle Sesia (Vercelli) Italien Tel. +39 0163 454111 Fax. +39 0163 453150 - www.gessi.com - gessi@gessi.it Die vorliegende Zeichnung darf ohne schriftliche Genehmigung der GESSI S.p.A. nicht veröffentlicht oder vervielfältigt werden. Copyright GESSI S.p.A.