GESSI

54079

GPF5407900000G000

GESSI 316

fecha de validez
≥ 12/2017



Partes externas para mezclador ducha de pared, de 2 vías

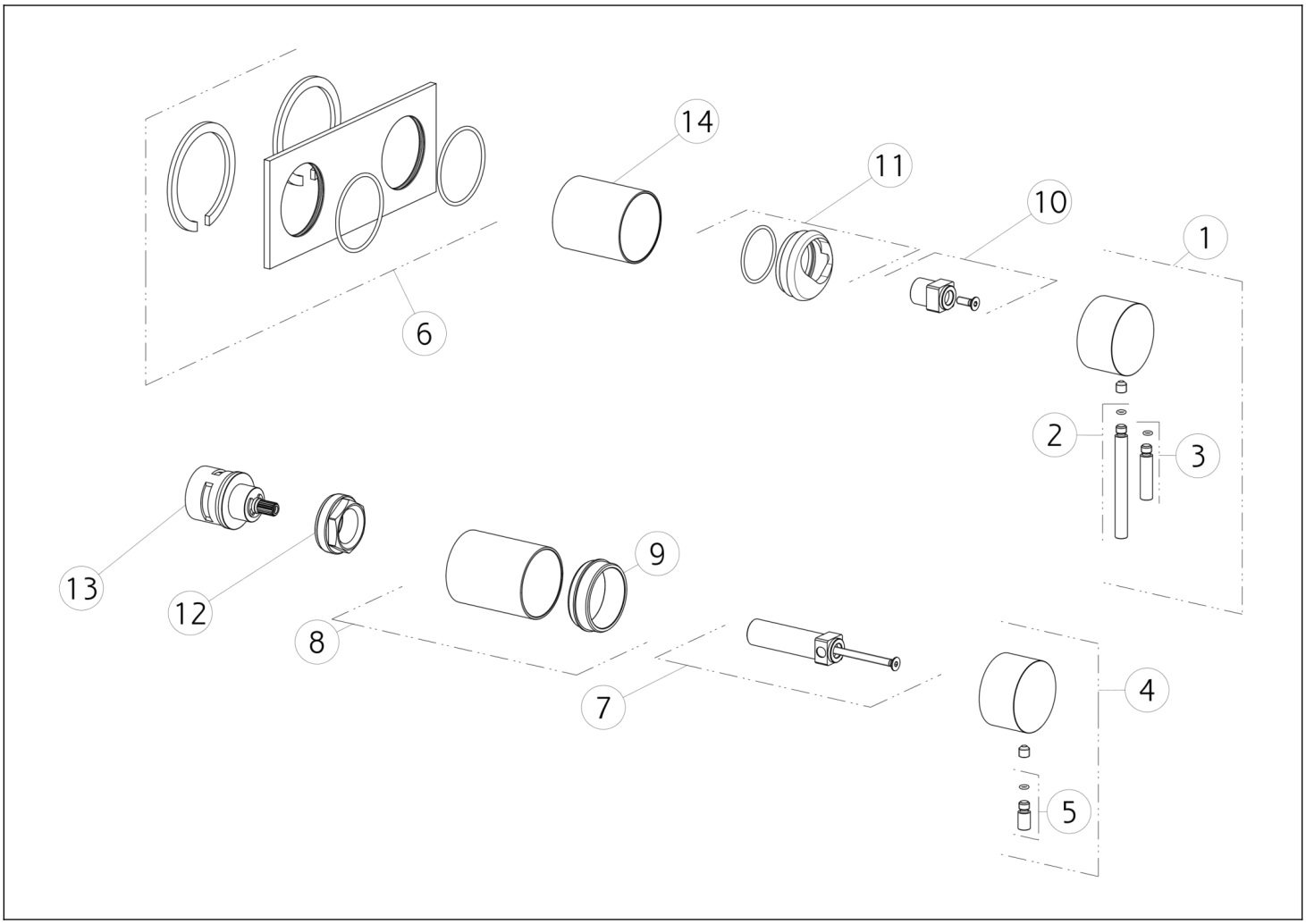

N°	Código	Descripción
1	SP01746	ASA
2	SP01626	PALANCA
3	SP01625	PALANCA
4	SP01771	ASA
5	SP01624	PALANCA
6	SP02312	PLACA DE ACABADO
7	SP01770	EXTENSIÓN

N°	Código	Descripción
8	SP01769	BUJE DE ACABADO
9	SP01764	ANILLO
10	SP01745	ESPACIADOR
11	SP01744	CONTRATUERCA
12	SP01762	TUERCA ANULAR DE FIJACIÓN
13	SP01758	DESVIADOR
14	SP01743	BUJE DE ACABADO

Gessi S.p.A. Parco Gessi, 13037 Serravalle Sesia (Vercelli) Italia Tel. +39 0163 454111 Fax. +39 0163 453150 - www.gessi.com - gessi@gessi.it El presente diseño, de conformidad con la legislación vigente, no puede hacerse público ni reproducirse sin la autorización por escrito de GESSI S.p.A. Copyright GESSI S.p.A.