GESSI

54079

GPF5407900000G000

GESSI 316

date de validité
≥ 12/2017



Partie apparentepour mitigeur douche mura deux sorties

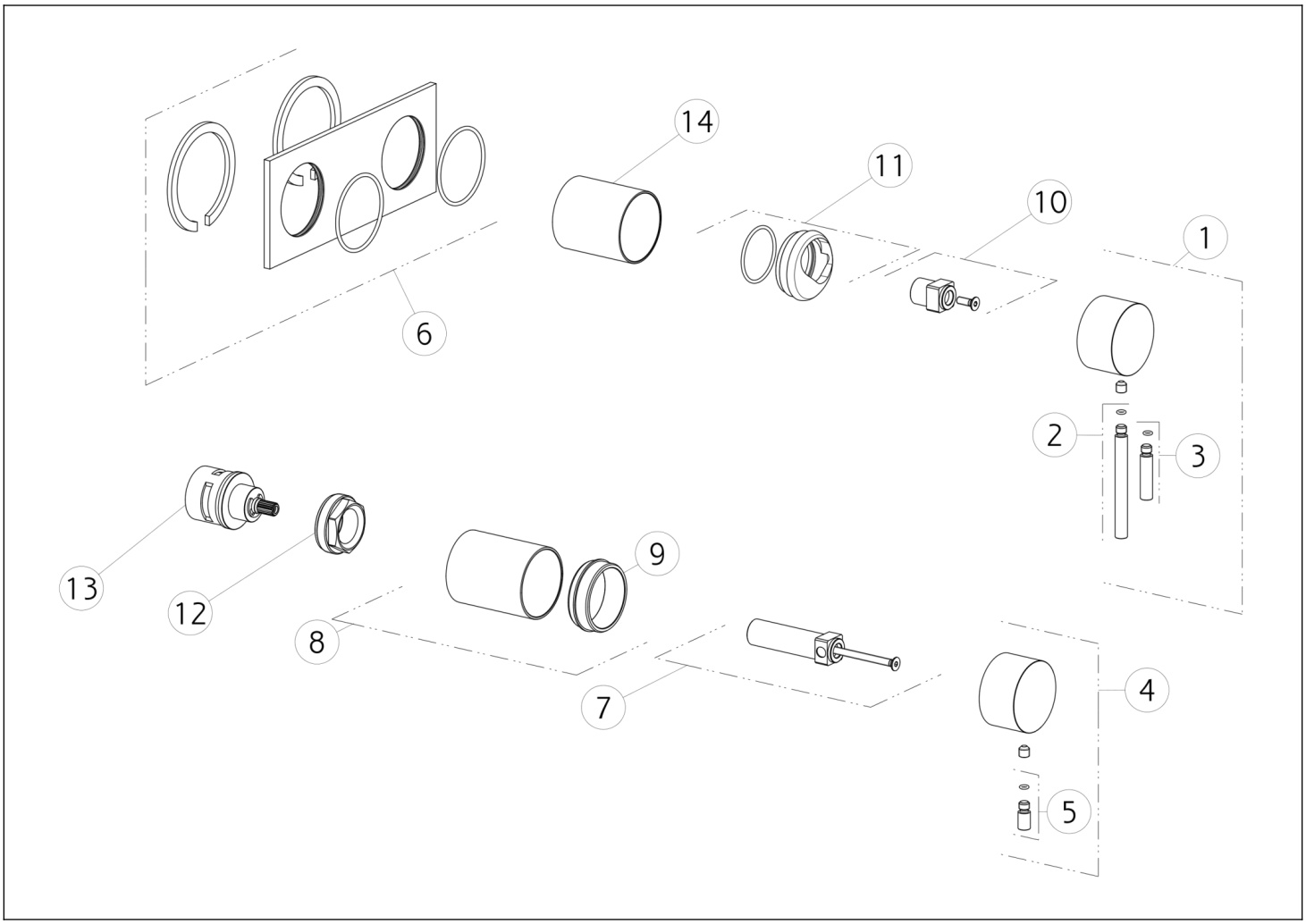

N°	Code	Description
1	SP01746	MANETTE
2	SP01626	LEVIER
3	SP01625	LEVIER
4	SP01771	MANETTE
5	SP01624	LEVIER
6	SP02312	PLAQUE DE FINITION
7	SP01770	RALLONGE

N°	Code	Description
8	SP01769	BAGUE DE FINITION
9	SP01764	BAGUE
10	SP01745	ENTRETOISE
11	SP01744	ÉCROU
12	SP01762	ÉCROU DE SERRAGE DE CARTOUCHE
13	SP01758	INVERSEUR
14	SP01743	BAGUE DE FINITION

Gessi S.p.A. Parco Gessi, 13037 Serravalle Sesia (Vercelli) Italie Tél. +39 0163 454111 Fax. +39 0163 453150 - www.gessi.com - gessi@gessi.it Conformément à la loi, le présent dessin ne peut être rendu public ni reproduit sans l'autorisation écrite de GESSI S.p.A. Copyright GESSI S.p.A.