GESSI

54079

GPF5407900000G000

GESSI 316

data di validità
≥ 12/2017



Parte esterna Miscelatore Doccia a parete 2 vie con deviatore

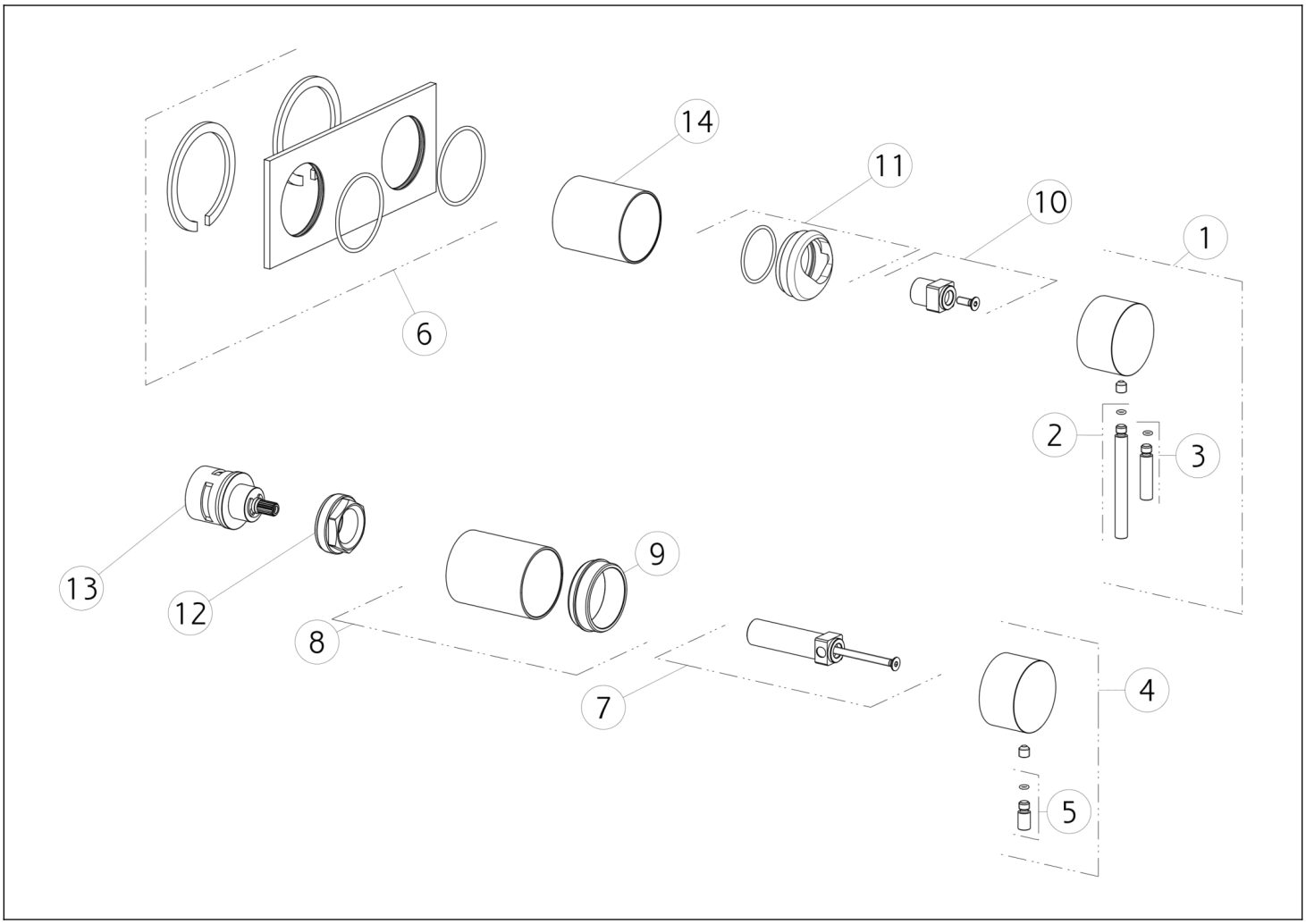

N°	Codice	Descrizione
1	SP01746	MANIGLIA
2	SP01626	LEVA
3	SP01625	LEVA
4	SP01771	MANIGLIA
5	SP01624	LEVA
6	SP02312	PIASTRA IN FINITURA
7	SP01770	PROLUNGA

N°	Codice	Descrizione
8	SP01769	BOCCOLA IN FINITURA
9	SP01764	ANELLO
10	SP01745	DISTANZIALE
11	SP01744	GHIERA
12	SP01762	GHIERA SERRAGGIO CARTUCCIA
13	SP01758	DEVIATORE
14	SP01743	BOCCOLA IN FINITURA

Gessi S.p.A. Parco Gessi, 13037 Serravalle Sesia (Vercelli) Italia Tel.+39 0163 454111 Fax.+39 0163 453150 - www.gessi.com - gessi@gessi.it Il presente disegno a termine di legge non puo' essere reso pubblico o riprodotto senza l'autorizzazione scritta della GESSI S.p.A. copyright GESSI S.p.A.