GESSI

54084

GPF5408400000G000

GESSI 316

fecha de validez
≥ 03/2018



Partes externas Mezclador de lavabo, caño ,longitud bajo pedido, sin desagüe

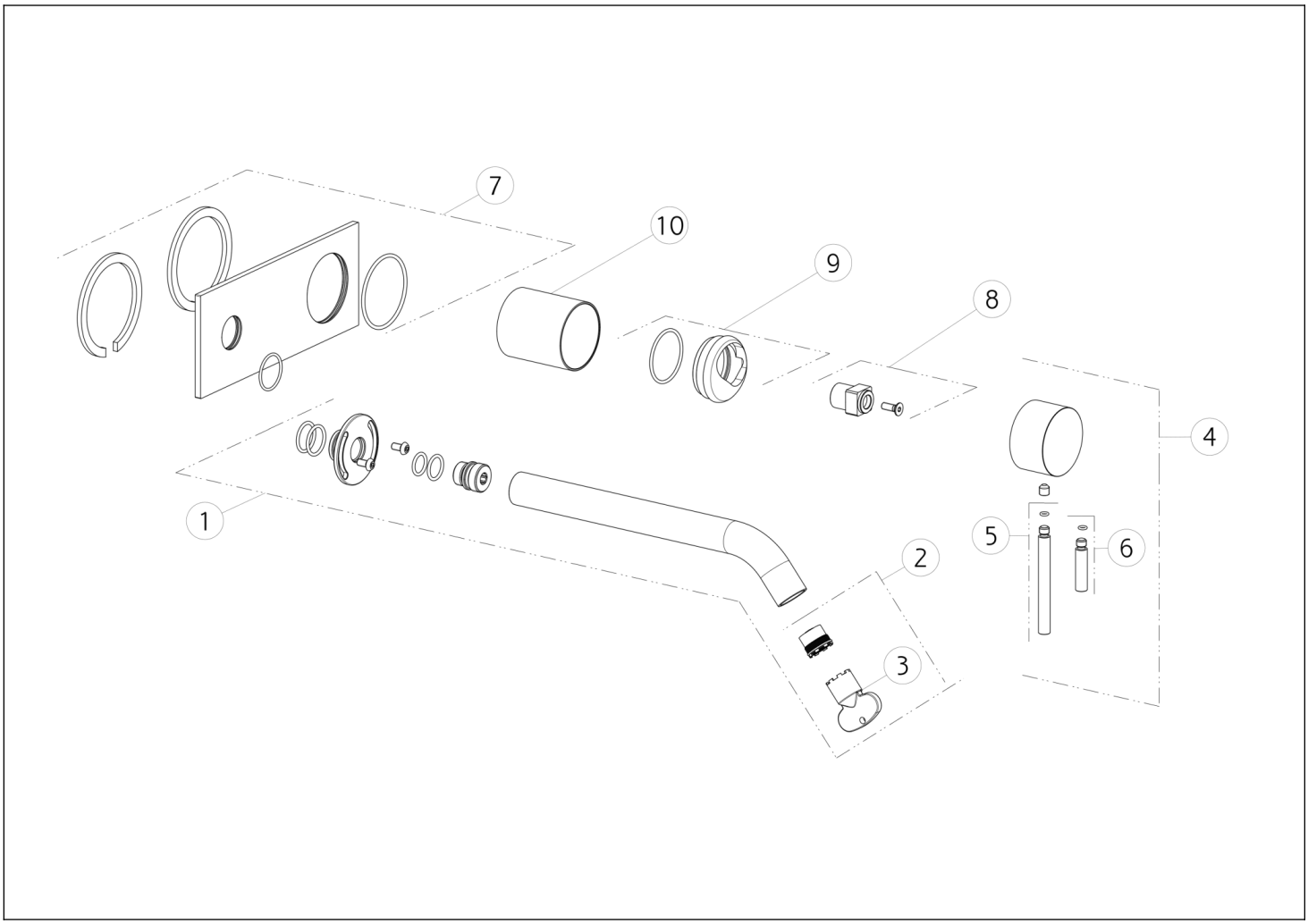

N°	Código	Descripción
1	SP01757	BOQUILLA COMPLETA
2	SP01608	AIREADOR
3	SP00504	HERRAMIENTA ESPECIAL
4	SP01746	ASA
5	SP01626	PALANCA

N°	Código	Descripción
6	SP01625	PALANCA
7	SP01650	PLACA DE ACABADO
8	SP01745	ESPACIADOR
9	SP01744	CONTRATUERCA
10	SP01743	BUJE DE ACABADO

 El presente diseño, de conformidad con la legislación vigente, no puede hacerse público ni reproducirse sin la autorización por escrito de GESSI S.p.A. Copyright GESSI S.p.A.