GESSI

54086

GPF5408600000G000

GESSI 316

fecha de validez
≥ 12/2017



Partes externas mezclador lavabo de pared, caño largo, sin desague

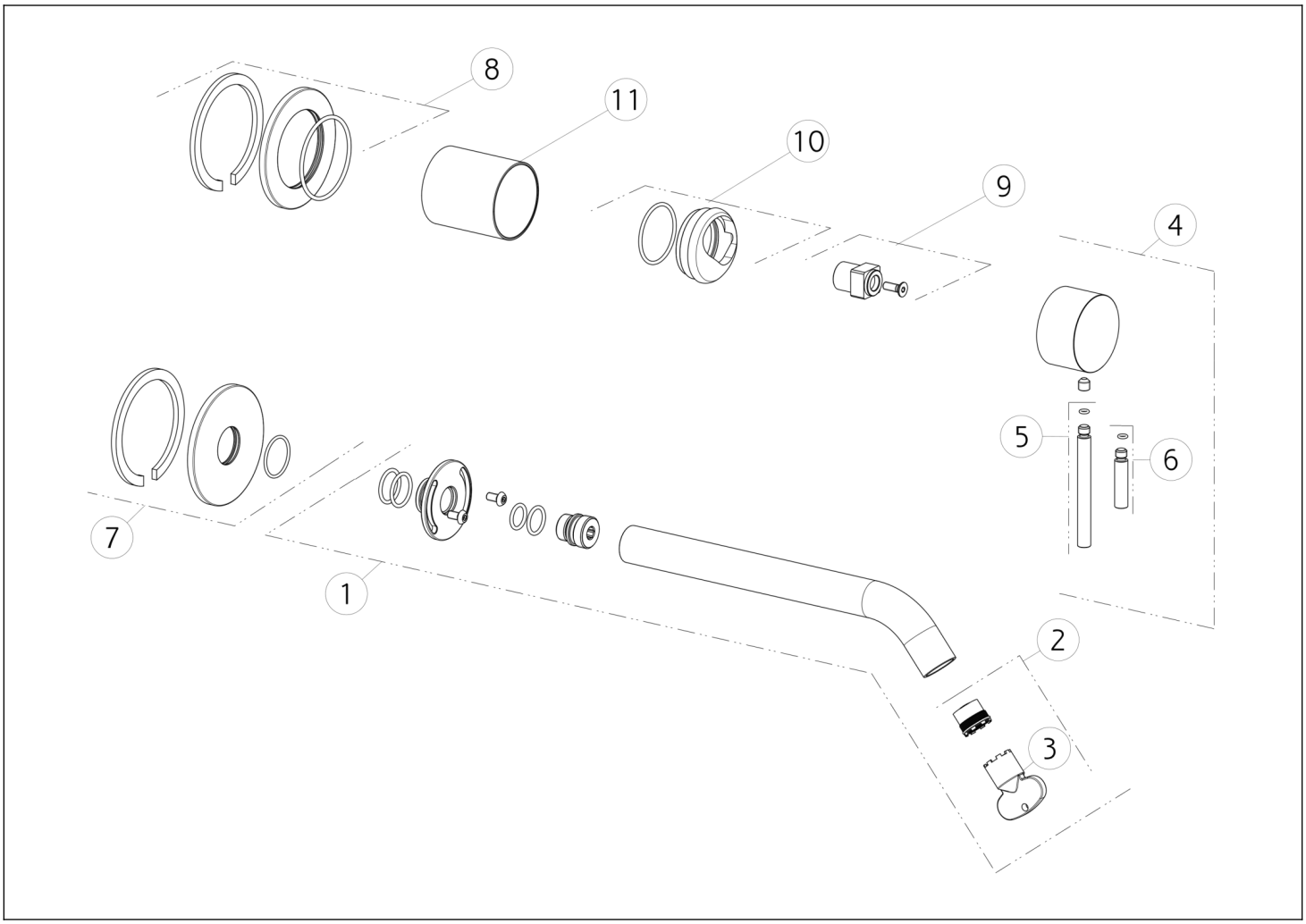

N°	Código	Descripción
1	SP01754	BOQUILLA COMPLETA
2	SP01608	AIREADOR
3	SP00504	HERRAMIENTA ESPECIAL
4	SP01746	ASA
5	SP01626	PALANCA
6	SP01625	PALANCA

N°	Código	Descripción
7	SP01719	CUBRIR
8	SP01665	CUBRIR
9	SP01745	ESPACIADOR
10	SP01744	CONTRATUERCA
11	SP01743	BUJE DE ACABADO

Gessi S.p.A. Parco Gessi, 13037 Serravalle Sesia (Vercelli) Italia Tel. +39 0163 454111 Fax. +39 0163 453150 - www.gessi.com - gessi@gessi.it El presente diseño, de conformidad con la legislación vigente, no puede hacerse público ni reproducirse sin la autorización por escrito de GESSI S.p.A. Copyright GESSI S.p.A.