GESSI

54089

GPF5408900000G000

GESSI 316

date de validité
≥ 08/2018



Partie apparente pour mitigeur lavabo mural, longueur à la demande, sans vidage.

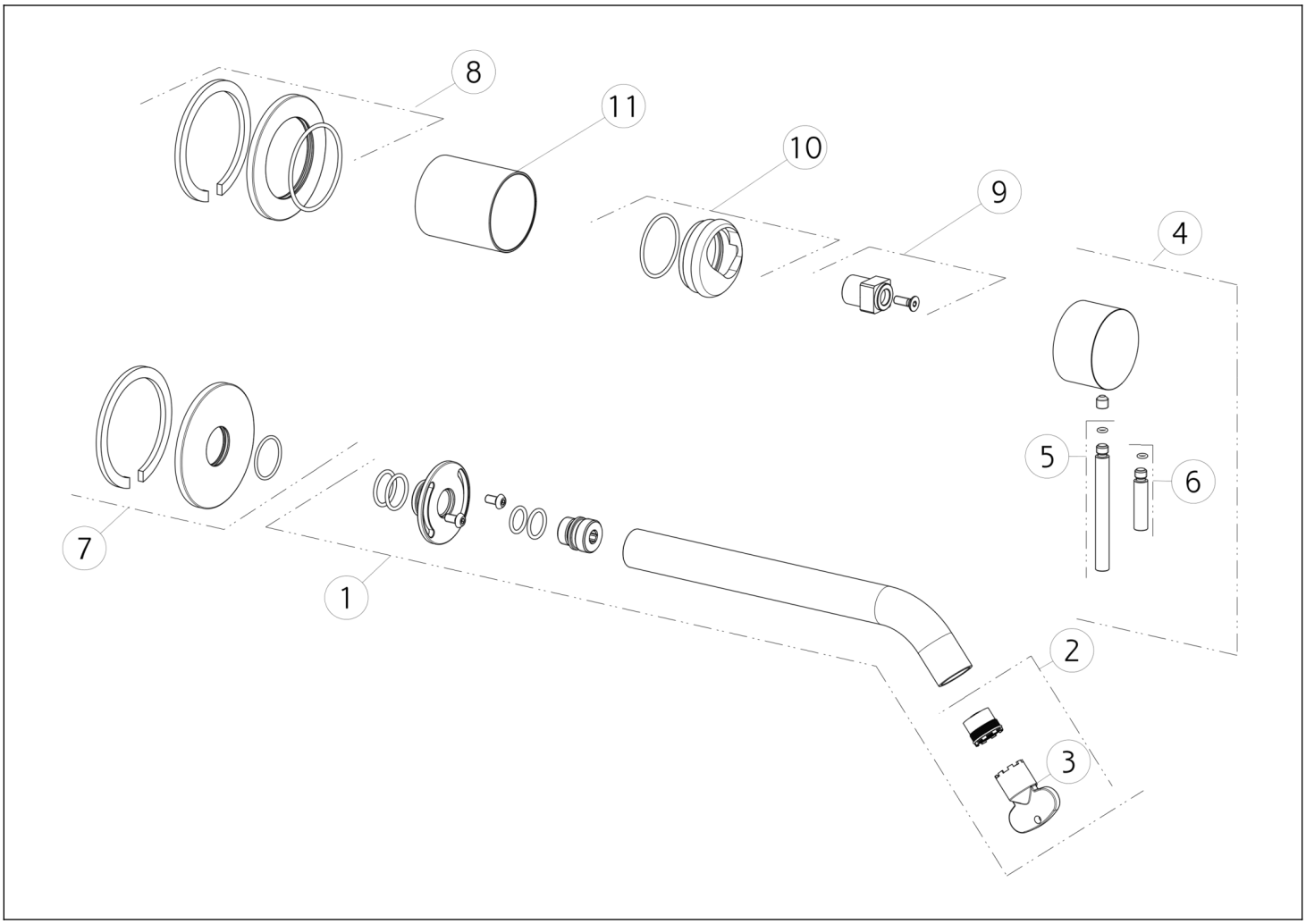

N°	Code	Description
1	SP01757	BEC COMPLET
2	SP01608	MOUSSEUR
3	SP00504	CLÉ
4	SP01746	MANETTE
5	SP01626	LEVIER
6	SP01625	LEVIER

N°	Code	Description
7	SP01719	ROSACE
8	SP01665	ROSACE
9	SP01745	ENTRETOISE
10	SP01744	ÉCROU
11	SP01743	BAGUE DE FINITION

 Conformément à la loi, le présent dessin ne peut être rendu public ni reproduit sans l'autorisation écrite de GESSI S.p.A. Copyright GESSI S.p.A.