GESSI

54097

GPF5409700000G000

GESSI 316

Gültigkeitsdatum
≥ 12/2022



Fertigmontageset für freistehenden Waschtischmischer mit Auslauf, ohne Ablaufgarnitur. Ausladung 156mm. Je nach Einbautiefe des UP-Körpers 46189 verringert sich die Höhe der Armatur.

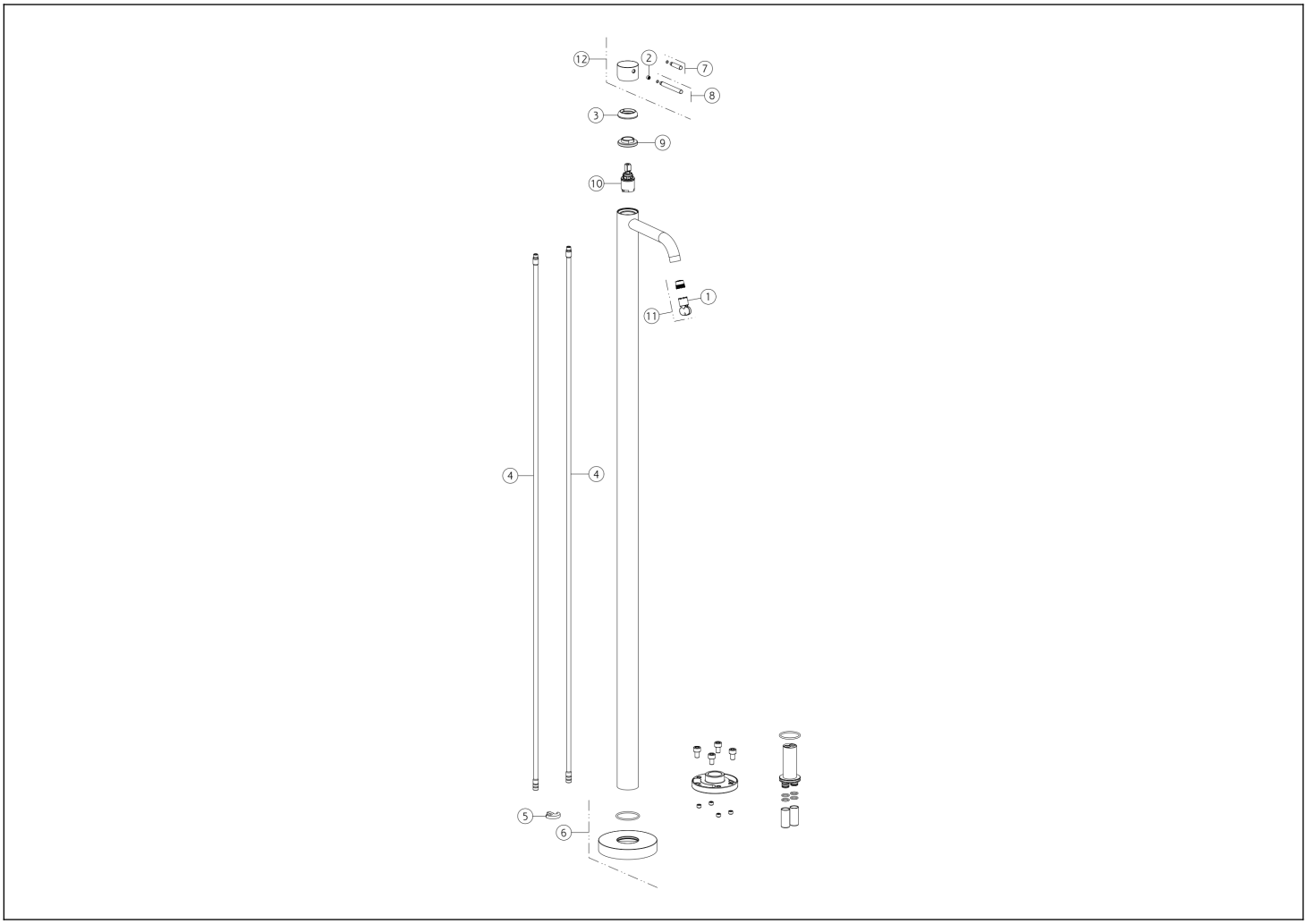

N°	Code	Beschreibung
1	SP00504	SCHÜSSEL
2	SP00153	MADENSCHRAUBE
3	SP01699	KARTUSCHENMUTTER-ABDECKUNG
4	SP04121	HZ-ROHR
5	SP04119	INDIKATOR-RING
6	SP04131	ROSETTE

N°	Code	Beschreibung
7	SP01625	GRIFF
8	SP01626	GRIFF
9	SP01704	KARTUSCHENMUTTER
10	SP01700	KARTUSCHE
11	SP01608	LUFTSPRUDLER
12	SP01698	GRIFF

Gessi S.p.A. Parco Gessi, 13037 Serravalle Sesia (Vercelli) Italien Tel. +39 0163 454111 Fax. +39 0163 453150 - www.gessi.com - gessi@gessi.it Die vorliegende Zeichnung darf ohne schriftliche Genehmigung der GESSI S.p.A. nicht veröffentlicht oder vervielfältigt werden. Copyright GESSI S.p.A.