GESSI

54102

GPF5410200000G000

GESSI 316

fecha de validez
≥ 10/2017



Mezclador de lavabo, flexibles de acoplamiento, sin desagüe

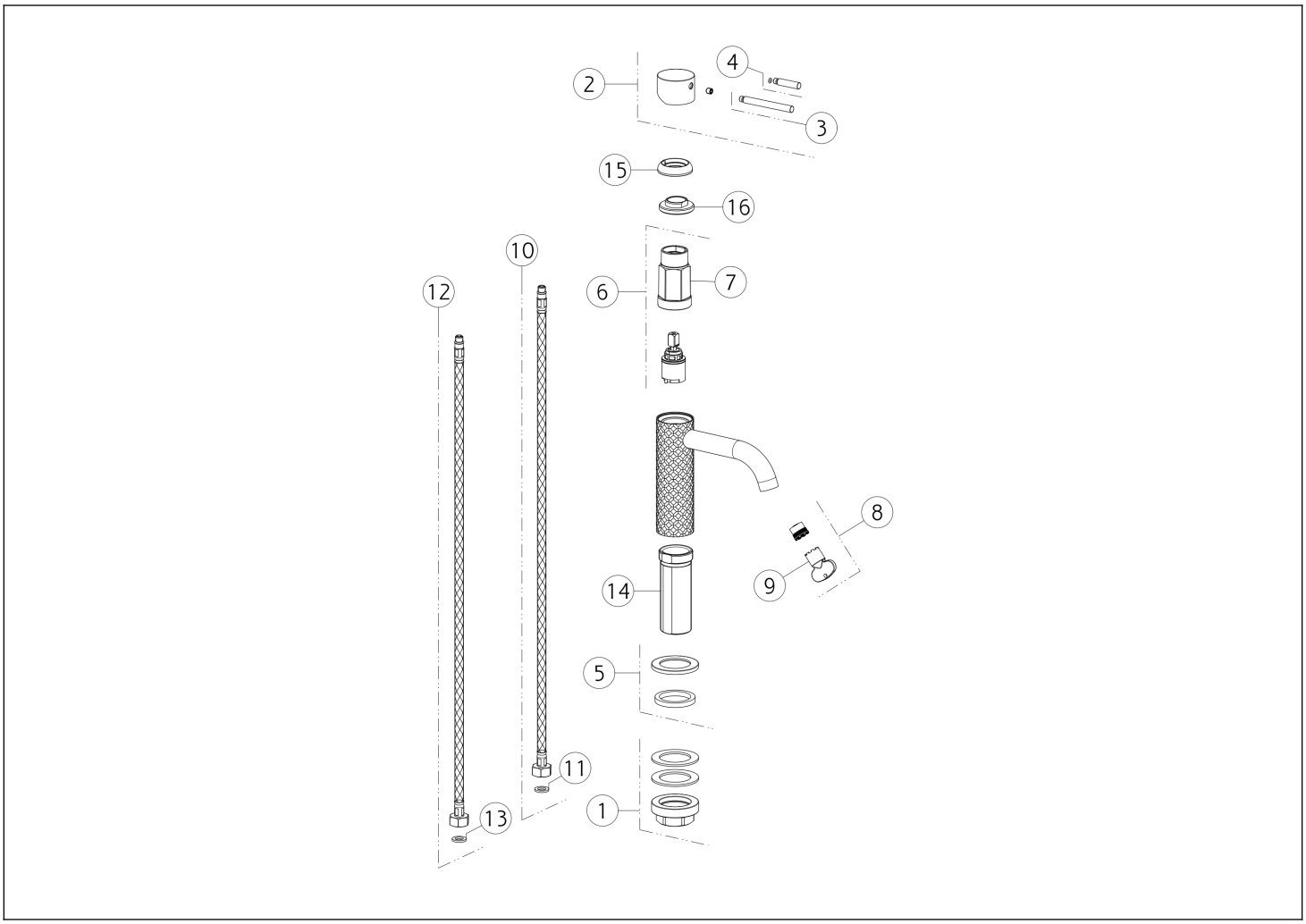

N°	Código	Descripción
1	SP02370	SET DE FIJACIÓN
2	SP01698	ASA
3	SP01626	PALANCA
4	SP01625	PALANCA
5	SP01702	BASE
6	SP01700	CARTUCHO
7	SP01820	HERRAMIENTA ESPECIAL
8	SP01608	AIREADOR

N°	Código	Descripción
9	SP00504	HERRAMIENTA ESPECIAL
10	SP01591	MANGUERA DE SUMINISTRO BLU
11	SP00064	JUNTA
12	SP01590	MANGUERA DE SUMINISTRO ROJA
13	SP00064	JUNTA
14	SP01701	PIERNA
15	SP01699	TUERCA ANULAR DE ACABADO
16	SP01704	TUERCA ANULAR DE FIJACIÓN

 El presente diseño, de conformidad con la legislación vigente, no puede hacerse público ni reproducirse sin la autorización por escrito de GESSI S.p.A. Copyright GESSI S.p.A.