GESSI

54105

GPF5410500000G000

GESSI 316

fecha de validez
≥ 12/2017



Mando remoto

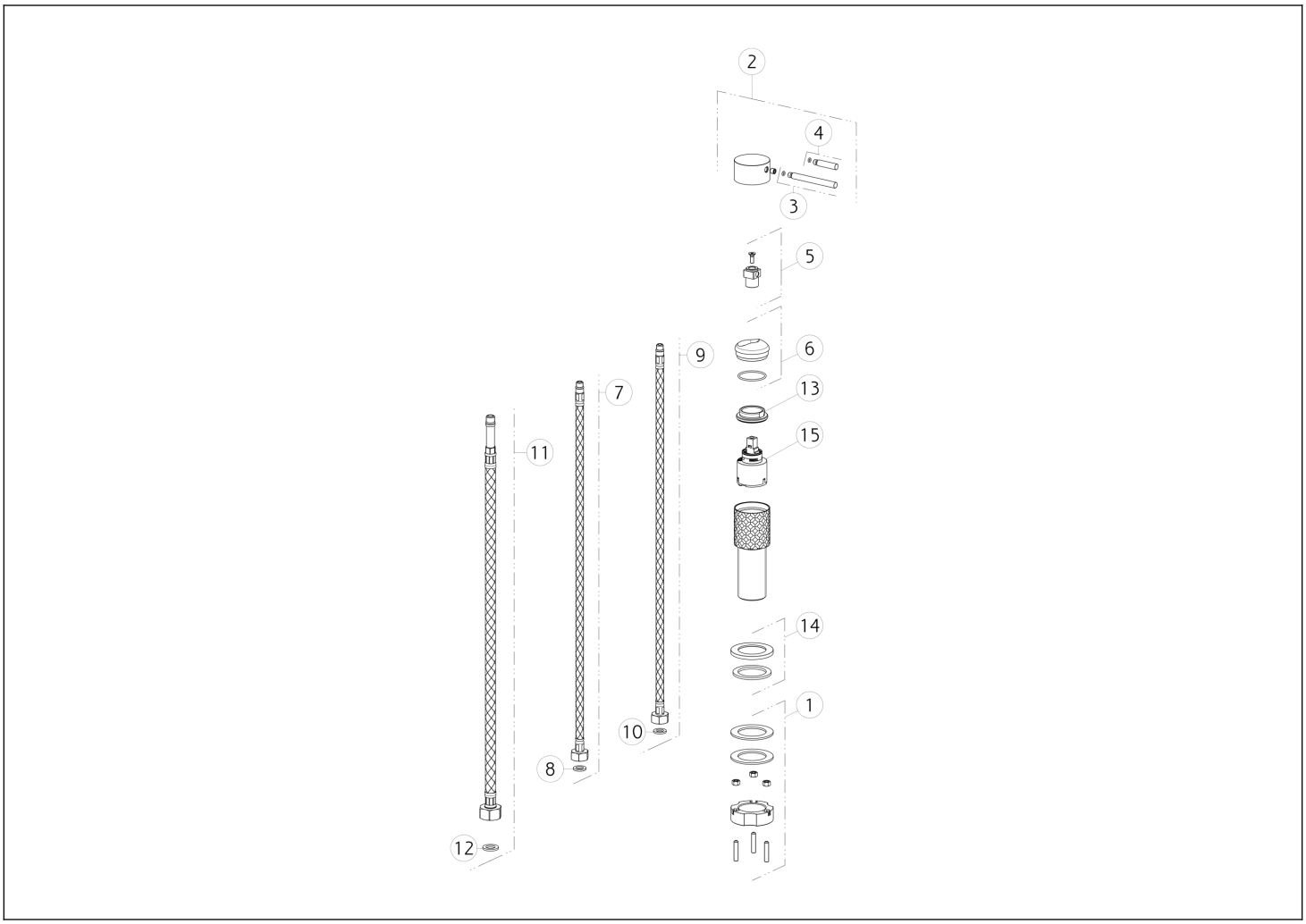

N°	Código	Descripción
1	SP02370	SET DE FIJACIÓN
2	SP01746	ASA
3	SP01626	PALANCA
4	SP01625	PALANCA
5	SP01745	ESPACIADOR
6	SP01744	CONTRATUERCA
7	SP01285	MANGUERA DE SUMINISTRO ROJA
8	SP00064	JUNTA

N°	Código	Descripción
9	SP01284	MANGUERA DE SUMINISTRO BLU
10	SP00064	JUNTA
11	SP01203	MANGUERA
12	SP00210	JUNTA
13	SP01731	TUERCA ANULAR DE FIJACIÓN
14	SP01702	BASE
15	SP00013	CARTUCHO

Gessi S.p.A. Parco Gessi, 13037 Serravalle Sesia (Vercelli) Italia Tel. +39 0163 454111 Fax. +39 0163 453150 - www.gessi.com - gessi@gessi.it El presente diseño, de conformidad con la legislación vigente, no puede hacerse público ni reproducirse sin la autorización por escrito de GESSI S.p.A. Copyright GESSI S.p.A.