GESSI

54107

GPF5410700000G000

GESSI 316

Gültigkeitsdatum
≥ 11/2017



Bidet-Einhebelmischer mit Auslauf, Perlator mit Kugelgelenk, mit Ablaufgarnitur. 3/8 Anschluss. Tischmontage. Ausladung 119mm. Griff-Stifte für Betätigung in 25mm und 60mm enthalten.

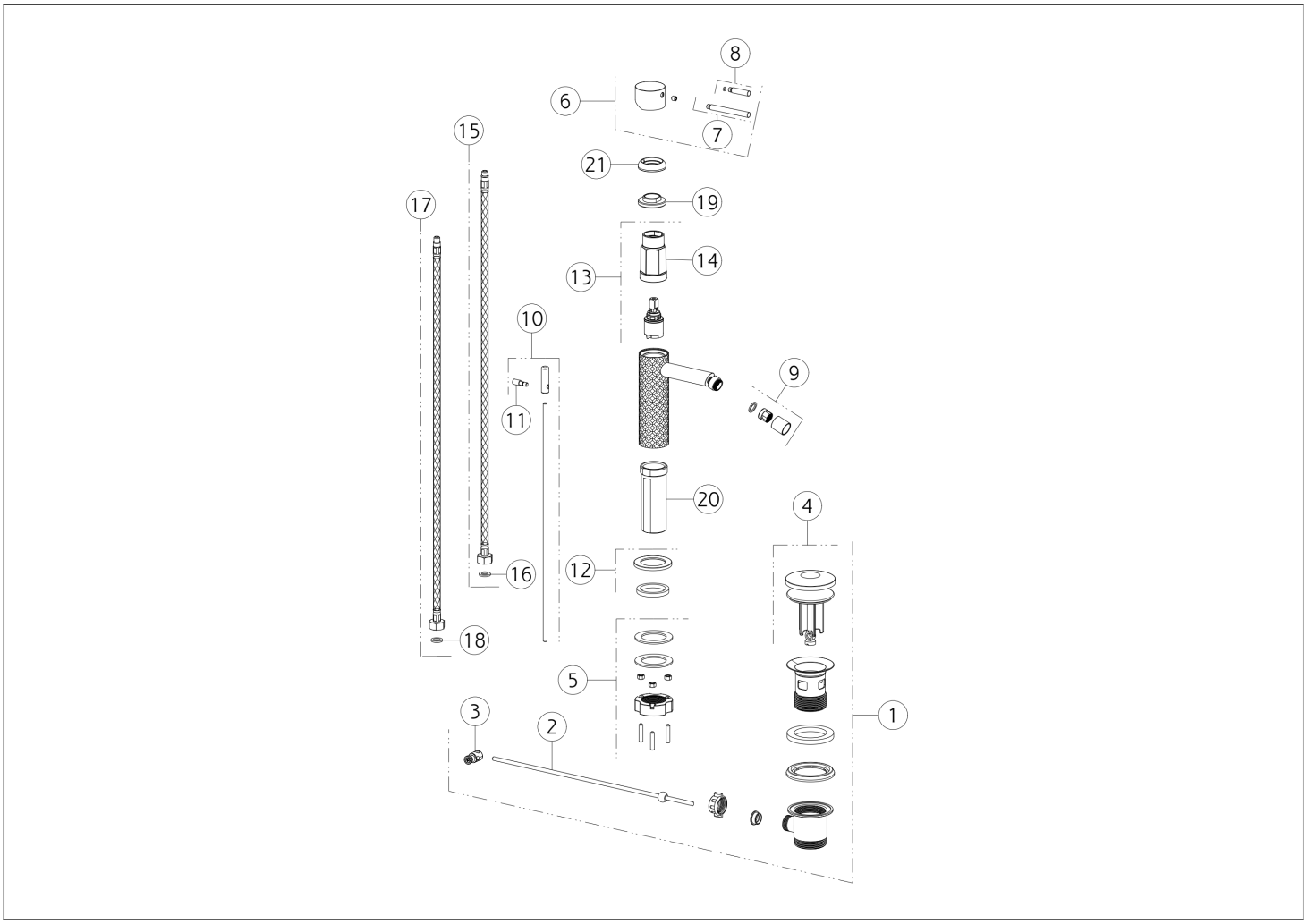

N°	Code	Beschreibung
1	SP01682	ABLAUFGARNITUR
2	SP00218	EXZENTERSTANGE
3	SP00219	EXZENTERGELENK
4	SP01709	ABLAUFSTÖPSEL
5	SP02370	BEFESTIGUNGSSET
6	SP01698	GRIFF
7	SP01626	GRIFF
8	SP01625	GRIFF
9	SP01712	LUFTSPRUDLER
10	SP01710	EXZENTERSTANGE
11	SP01705	UMSTELLKNOPF

N°	Code	Beschreibung
12	SP01702	ARMATUR-SOCKEL
13	SP01700	KARTUSCHE
14	SP01820	SCHÜSSEL
15	SP01591	FLEX-SCHLAUCH BLAU
16	SP00064	DICHTUNG
17	SP01590	FLEX-SCHLAUCH ROT
18	SP00064	DICHTUNG
19	SP01704	KARTUSCHENMUTTER
20	SP01701	GEWINDESCHAFT
21	SP01699	KARTUSCHENMUTTER-ABDECKUNG

Gessi S.p.A. Parco Gessi, 13037 Serravalle Sesia (Vercelli) Italien Tel. +39 0163 454111 Fax. +39 0163 453150 - www.gessi.com - gessi@gessi.it Die vorliegende Zeichnung darf ohne schriftliche Genehmigung der GESSI S.p.A. nicht veröffentlicht oder vervielfältigt werden. Copyright GESSI S.p.A.