GESSI

54107

GPF5410700000G000

GESSI 316

fecha de validez
≥ 11/2017



Mezclador bidet, flexibles de acoplamiento, con desagüe

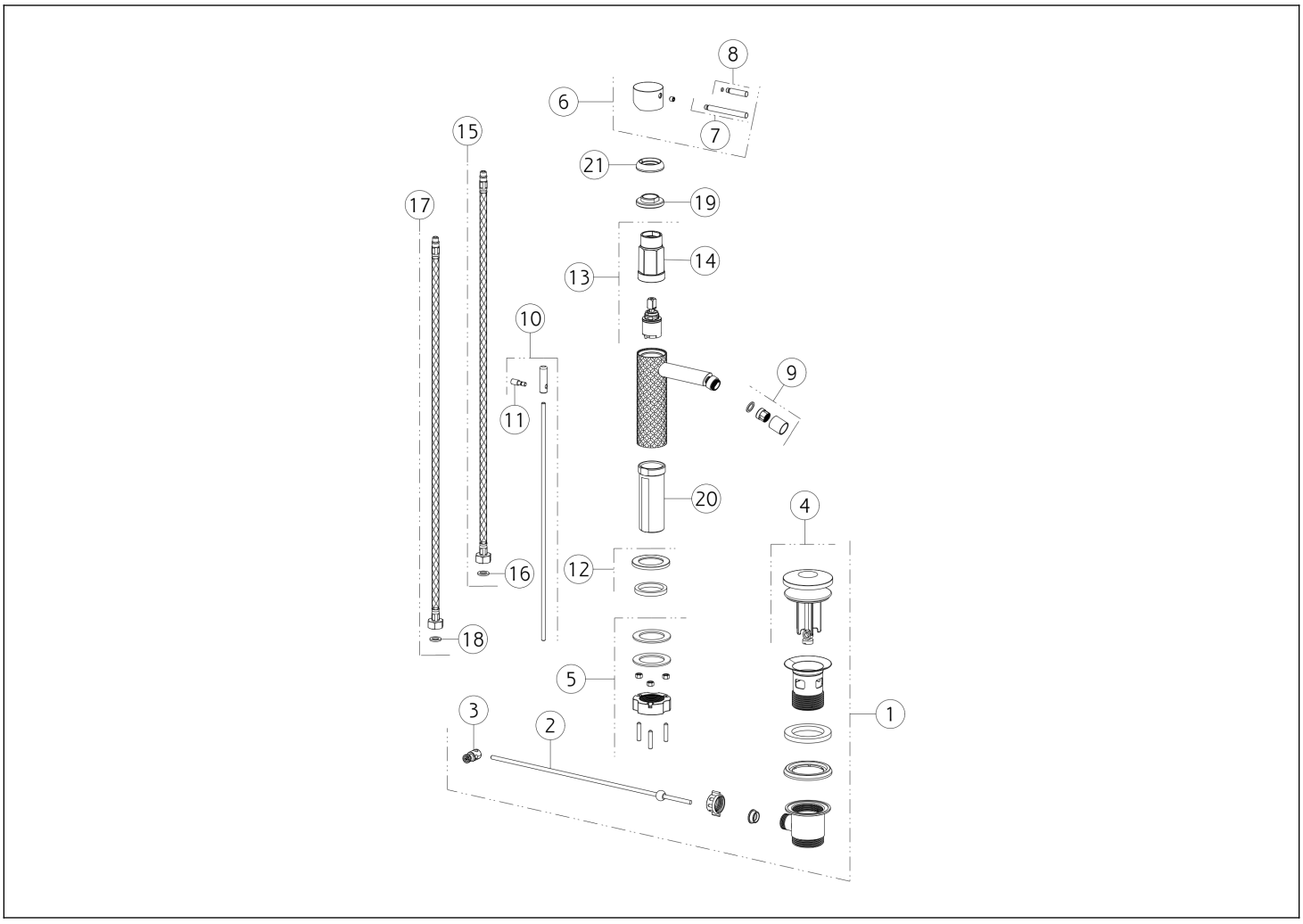

N°	Código	Descripción
1	SP01682	RESIDUOS DE CUENCA
2	SP00218	BARRA
3	SP00219	ARTICULACIÓN
4	SP01709	TAPÓN
5	SP02370	SET DE FIJACIÓN
6	SP01698	ASA
7	SP01626	PALANCA
8	SP01625	PALANCA
9	SP01712	AIREADOR COMPLETO
10	SP01710	TIRAR DE LA CAÑA
11	SP01705	PERILLA

N°	Código	Descripción
12	SP01702	BASE
13	SP01700	CARTUCHO
14	SP01820	HERRAMIENTA ESPECIAL
15	SP01591	MANGUERA DE SUMINISTRO BLU
16	SP00064	JUNTA
17	SP01590	MANGUERA DE SUMINISTRO ROJA
18	SP00064	JUNTA
19	SP01704	TUERCA ANULAR DE FIJACIÓN
20	SP01701	PIERNA
21	SP01699	TUERCA ANULAR DE ACABADO

Gessi S.p.A. Parco Gessi, 13037 Serravalle Sesia (Vercelli) Italia Tel. +39 0163 454111 Fax. +39 0163 453150 - www.gessi.com - gessi@gessi.it El presente diseño, de conformidad con la legislación vigente, no puede hacerse público ni reproducirse sin la autorización por escrito de GESSI S.p.A. Copyright GESSI S.p.A.