GESSI

54107

GPF5410700000G000

GESSI 316

date de validité
≥ 11/2017



Mitigeur bidet, avec flexibles de raccordement et vidage.

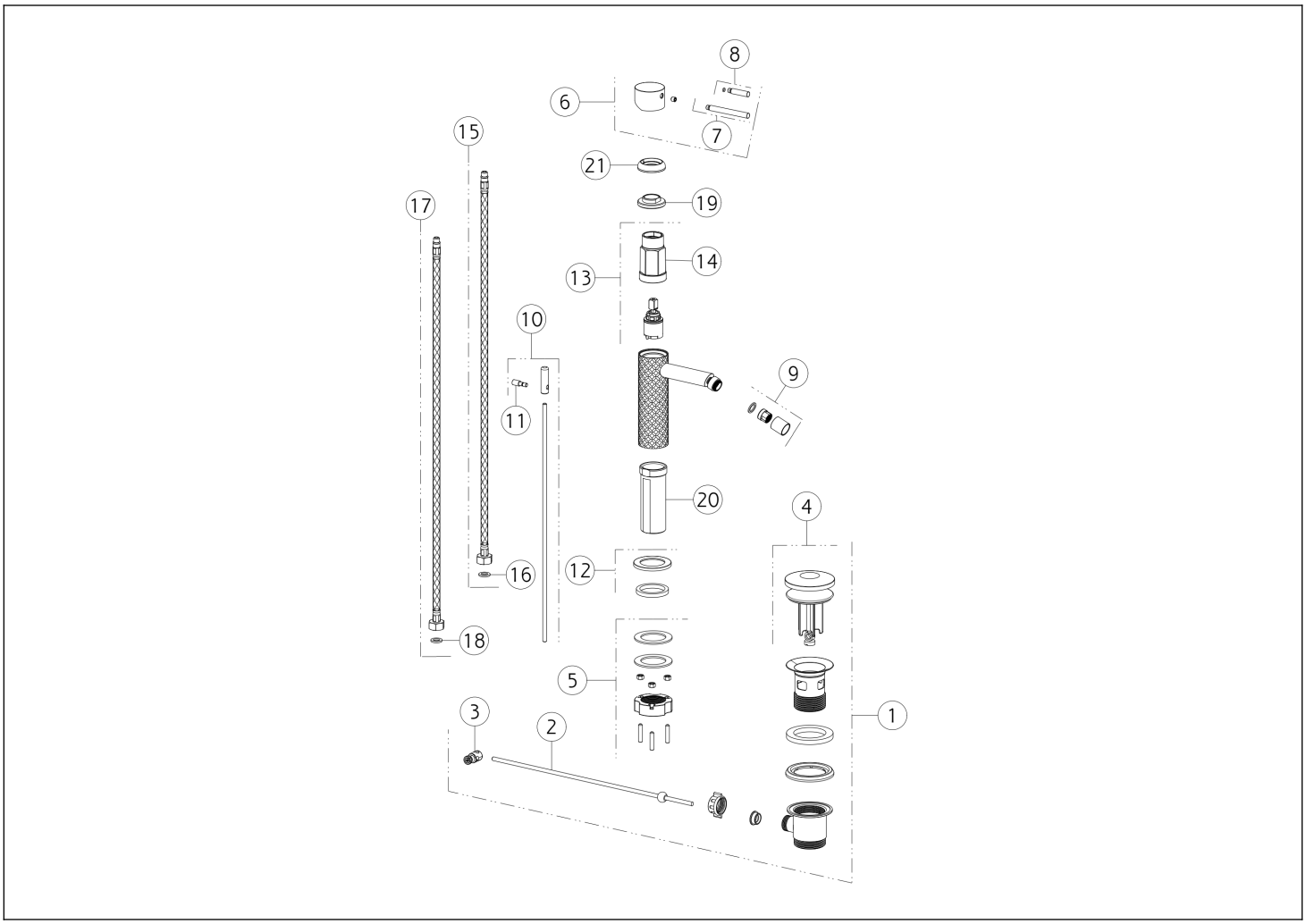

N°	Code	Description
1	SP01682	BONDE
2	SP00218	BARRE
3	SP00219	ARTICULATION
4	SP01709	BOUCHON DE BONDE
5	SP02370	KIT DE FIXATION
6	SP01698	MANETTE
7	SP01626	LEVIER
8	SP01625	LEVIER
9	SP01712	MOUSSEUR COMPLET
10	SP01710	TIRETTE
11	SP01705	BOUTON

N°	Code	Description
12	SP01702	BASETTE
13	SP01700	CARTOUCHE
14	SP01820	CLÉ
15	SP01591	FLEXIBLE D'ALIMENTATION BLEU
16	SP00064	JOINT
17	SP01590	FLEXIBLE D'ALIMENTATION ROUGE
18	SP00064	JOINT
19	SP01704	ÉCROU DE SERRAGE DE CARTOUCHE
20	SP01701	TIGE
21	SP01699	CACHE-ÉCROU

Gessi S.p.A. Parco Gessi, 13037 Serravalle Sesia (Vercelli) Italie Tél. +39 0163 454111 Fax. +39 0163 453150 - www.gessi.com - gessi@gessi.it Conformément à la loi, le présent dessin ne peut être rendu public ni reproduit sans l'autorisation écrite de GESSI S.p.A. Copyright GESSI S.p.A.