GESSI

54107

GPF5410700000G000

GESSI 316

data di validità
≥ 11/2017



Miscelatore Bidet con scarico con flessibili di collegamento

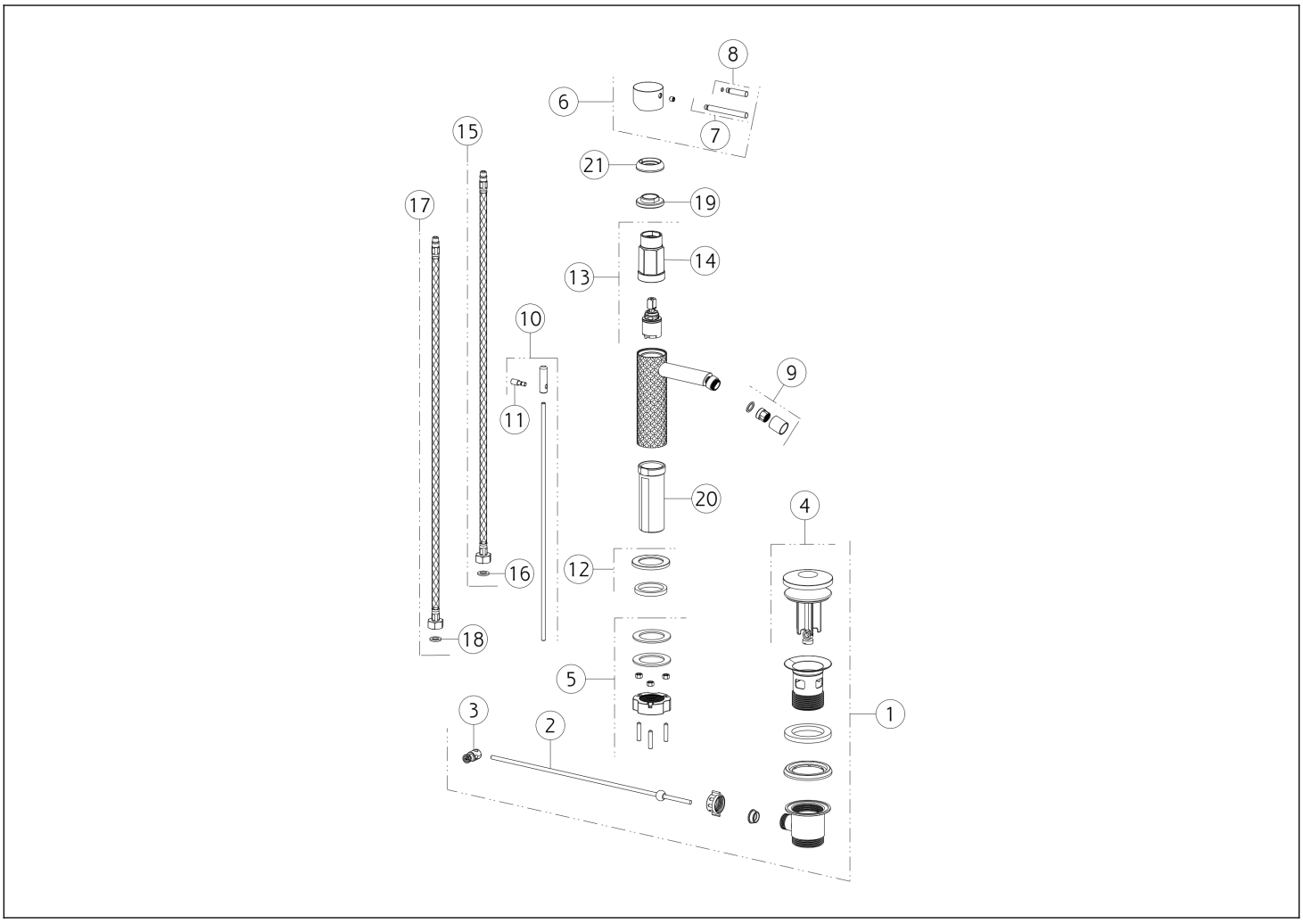

N°	Codice	Descrizione
1	SP01682	PILETTA
2	SP00218	ASTA
3	SP00219	SNODO
4	SP01709	TAPPO PILETTA
5	SP02370	SET DI FISSAGGIO
6	SP01698	MANIGLIA
7	SP01626	LEVA
8	SP01625	LEVA
9	SP01712	AERATORE COMPLETO
10	SP01710	ASTA SALTERELLO
11	SP01705	POMOLO

N°	Codice	Descrizione
12	SP01702	BASETTA
13	SP01700	CARTUCCIA
14	SP01820	CHIAVE
15	SP01591	FLESSIBILE ALIMENTAZIONE BLU
16	SP00064	GUARNIZIONE
17	SP01590	FLESSIBILE ALIMENTAZIONE ROSSO
18	SP00064	GUARNIZIONE
19	SP01704	GHIERA SERRAGGIO CARTUCCIA
20	SP01701	GAMBO
21	SP01699	COPRIGHIERA

 Il presente disegno a termine di legge non puo' essere reso pubblico o riprodotto senza l'autorizzazione scritta della GESSI S.p.A. copyright GESSI S.p.A.