GESSI

54109

GPF5410900000G000

GESSI 316

date de validité
≥ 10/2017



Mitigeur lavabo réhaussé, bec court. Sans vidage, avec flexibles de raccordement.

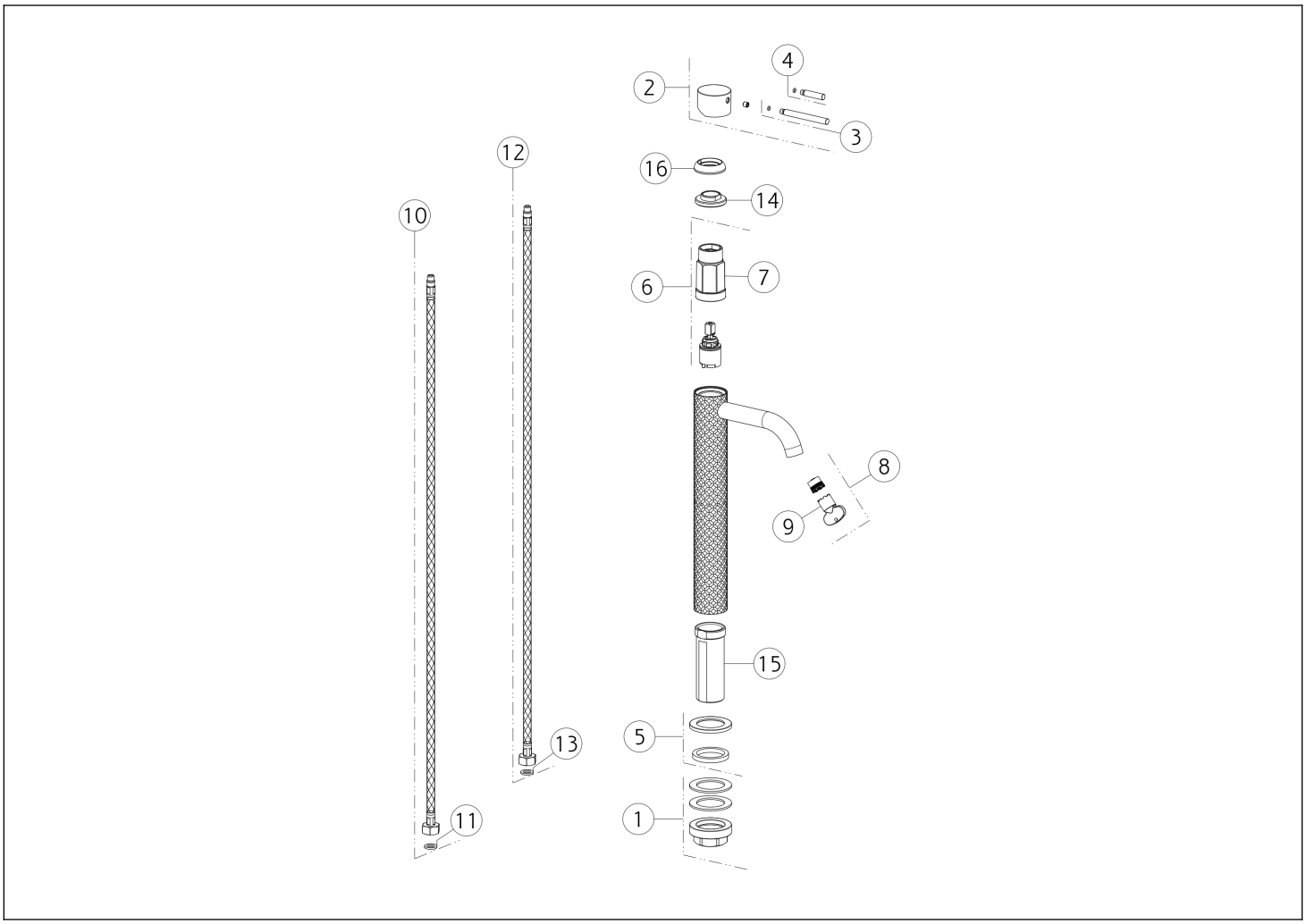

N°	Code	Description
1	SP02370	KIT DE FIXATION
2	SP01698	MANETTE
3	SP01626	LEVIER
4	SP01625	LEVIER
5	SP01702	BASETTE
6	SP01700	CARTOUCHE
7	SP01820	CLÉ
8	SP01608	MOUSSEUR

N°	Code	Description
9	SP00504	CLÉ
10	SP01287	FLEXIBLE D'ALIMENTATION ROUGE
11	SP00064	JOINT
12	SP01286	FLEXIBLE D'ALIMENTATION BLEU
13	SP00064	JOINT
14	SP01704	ÉCROU DE SERRAGE DE CARTOUCHE
15	SP01701	TIGE
16	SP01699	CACHE-ÉCROU

Gessi S.p.A. Parco Gessi, 13037 Serravalle Sesia (Vercelli) Italie Tél. +39 0163 454111 Fax. +39 0163 453150 - www.gessi.com - gessi@gessi.it Conformément à la loi, le présent dessin ne peut être rendu public ni reproduit sans l'autorisation écrite de GESSI S.p.A. Copyright GESSI S.p.A.