GESSI

54112

GPF5411200000G000

GESSI 316

fecha de validez
≥ 11/2017



Bateria de lavabo de 3 orificios con caño, flexibles de acoplamiento, sin desagüe

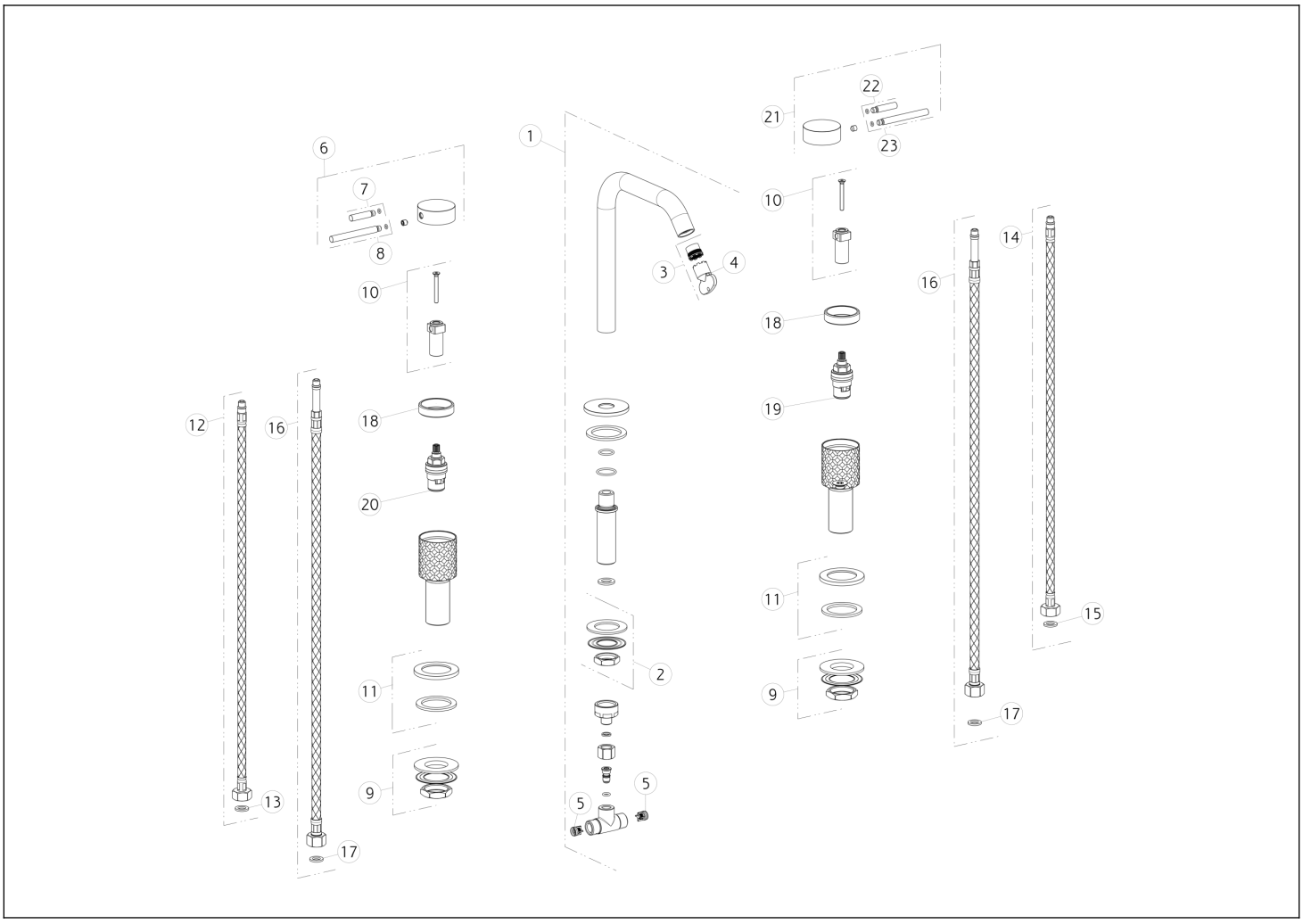

N°	Código	Descripción
1	SP01852	BOQUILLA COMPLETA
2	SP01720	SET DE FIJACIÓN
3	SP01608	AIREADOR
4	SP00504	HERRAMIENTA ESPECIAL
5	SP00433	VÁLVULA ANTIRRETORNO
6	SP01853	TIRADOR CON LOGO
7	SP01625	PALANCA
8	SP01626	PALANCA
9	SP01222	SET DE FIJACIÓN
10	SP01849	ARBUSTO
11	SP01702	BASE
12	SP01285	MANGUERA DE SUMINISTRO ROJA

N°	Código	Descripción
13	SP00064	JUNTA
14	SP01284	MANGUERA DE SUMINISTRO BLU
15	SP00064	JUNTA
16	SP00987	MANGUERA
17	SP00064	JUNTA
18	SP01850	ANILLO
19	SP00590	VÁLVULA DE DIRECCIÓN
20	SP00129	VÁLVULA DE DIRECCIÓN
21	SP01848	ASA
22	SP01625	PALANCA
23	SP01626	PALANCA

Gessi S.p.A. Parco Gessi, 13037 Serravalle Sesia (Vercelli) Italia Tel. +39 0163 454111 Fax. +39 0163 453150 - www.gessi.com - gessi@gessi.it El presente diseño, de conformidad con la legislación vigente, no puede hacerse público ni reproducirse sin la autorización por escrito de GESSI S.p.A. Copyright GESSI S.p.A.