GESSI

54112

GPF5411200000G000

GESSI 316

date de validité
≥ 11/2017



Mélangeur moyen sans vidage avec flexibles de raccordement.

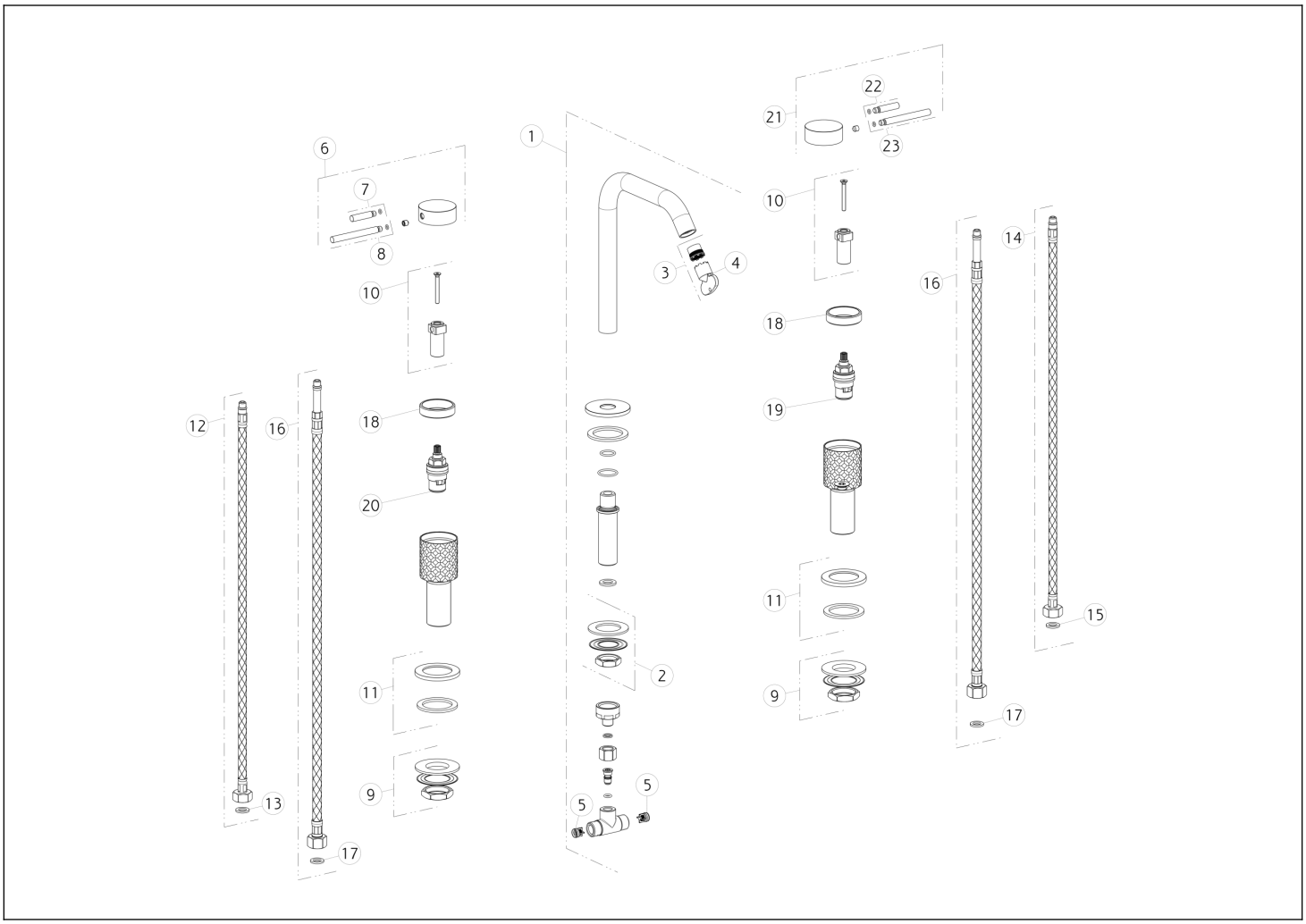

N°	Code	Description
1	SP01852	BEC COMPLET
2	SP01720	KIT DE FIXATION
3	SP01608	MOUSSEUR
4	SP00504	CLÉ
5	SP00433	CLAPET ANTI-RETOUR
6	SP01853	MANETTE AVEC LOGO
7	SP01625	LEVIER
8	SP01626	LEVIER
9	SP01222	KIT DE FIXATION
10	SP01849	BAGUE
11	SP01702	BASETTE
12	SP01285	FLEXIBLE D'ALIMENTATION ROUGE

N°	Code	Description
13	SP00064	JOINT
14	SP01284	FLEXIBLE D'ALIMENTATION BLEU
15	SP00064	JOINT
16	SP00987	FLEXIBLE
17	SP00064	JOINT
18	SP01850	BAGUE
19	SP00590	TÊTE DE ROBINET
20	SP00129	TÊTE DE ROBINET
21	SP01848	MANETTE
22	SP01625	LEVIER
23	SP01626	LEVIER

Gessi S.p.A. Parco Gessi, 13037 Serravalle Sesia (Vercelli) Italie Tél. +39 0163 454111 Fax. +39 0163 453150 - www.gessi.com - gessi@gessi.it Conformément à la loi, le présent dessin ne peut être rendu public ni reproduit sans l'autorisation écrite de GESSI S.p.A. Copyright GESSI S.p.A.