GESSI

54119

GPF5411900000G000

GESSI 316

date de validité
≥ 03/2018



Partie apparente pour mitigeur mural, 1 sortie.

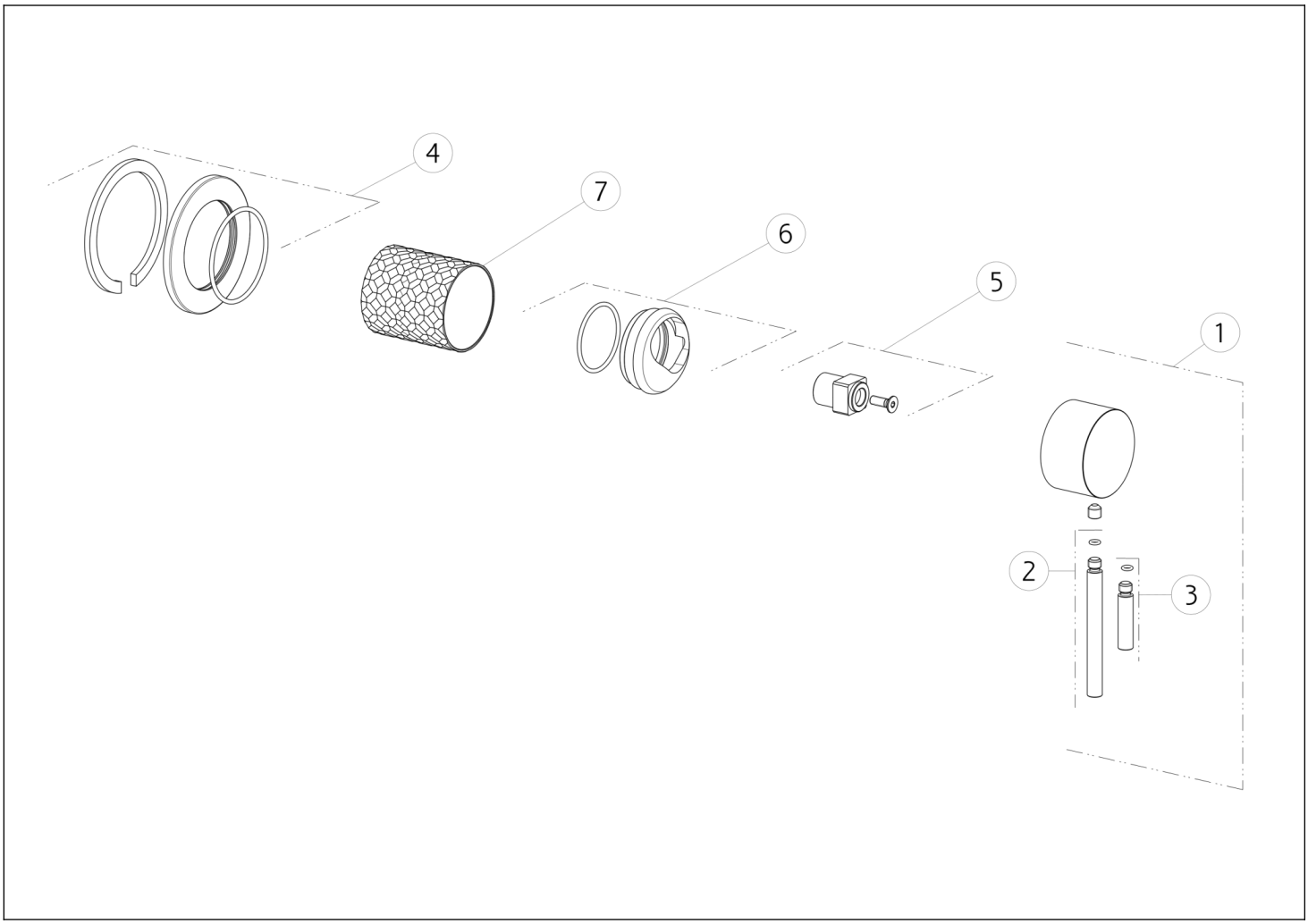

N°	Code	Description
1	SP01746	MANETTE
2	SP01626	LEVIER
3	SP01625	LEVIER
4	SP01665	ROSACE

N°	Code	Description
5	SP01745	ENTRETOISE
6	SP01744	ÉCROU
7	SP01748	BAGUE DE FINITION

Gessi S.p.A. Parco Gessi, 13037 Serravalle Sesia (Vercelli) Italie Tél. +39 0163 454111 Fax. +39 0163 453150 - www.gessi.com - gessi@gessi.it Conformément à la loi, le présent dessin ne peut être rendu public ni reproduit sans l'autorisation écrite de GESSI S.p.A. Copyright GESSI S.p.A.