GESSI

54145

GPF5414500000G000

GESSI 316

Gültigkeitsdatum
≥ 05/2025



Schwenkbare Antikalk-Kopfbrause D300mm mit Gelenk und Wandarm 500mm. Funktion: Regen. 1/2 Anschluss. Wandmontage. Bei 3 bar Druck ca. 9 l/min.

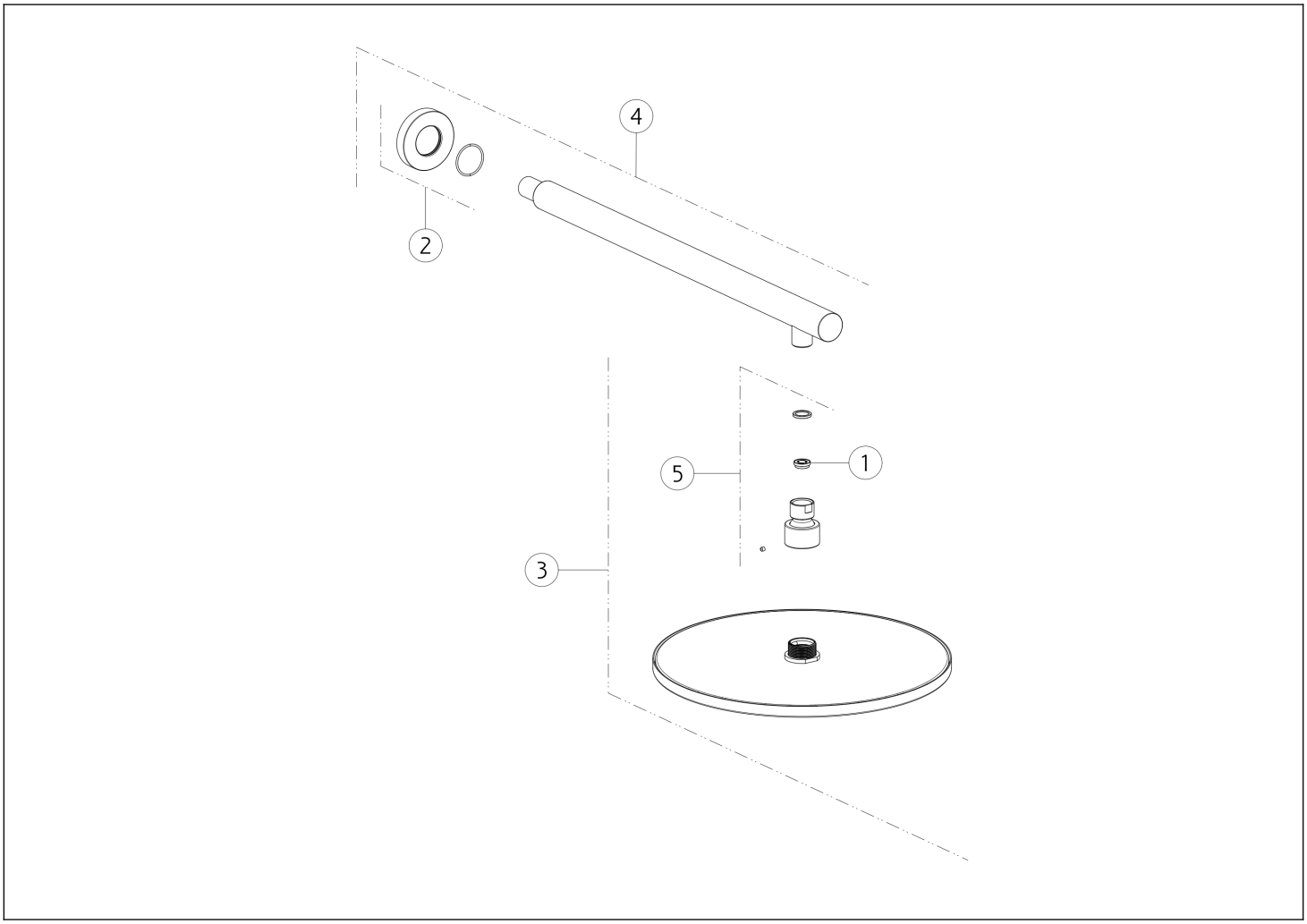

N°	Code	Beschreibung
1	SP02191	STRÖMUNGS-REGULATOR
2	SP01749	DECKEL
3	SP05203	KOMPLETTER DUSCHKOPF

N°	Code	Beschreibung
4	SP01750	DUSCHARM
5	SP03168	GEMEINSAM

Gessi S.p.A. Parco Gessi, 13037 Serravalle Sesia (Vercelli) Italien Tel. +39 0163 454111 Fax. +39 0163 453150 - www.gessi.com - gessi@gessi.it Die vorliegende Zeichnung darf ohne schriftliche Genehmigung der GESSI S.p.A. nicht veröffentlicht oder vervielfältigt werden. Copyright GESSI S.p.A.