GESSI

54145

GPF5414500000G000

GESSI 316

fecha de validez
≥ 05/2025



Rociador orientable de pared

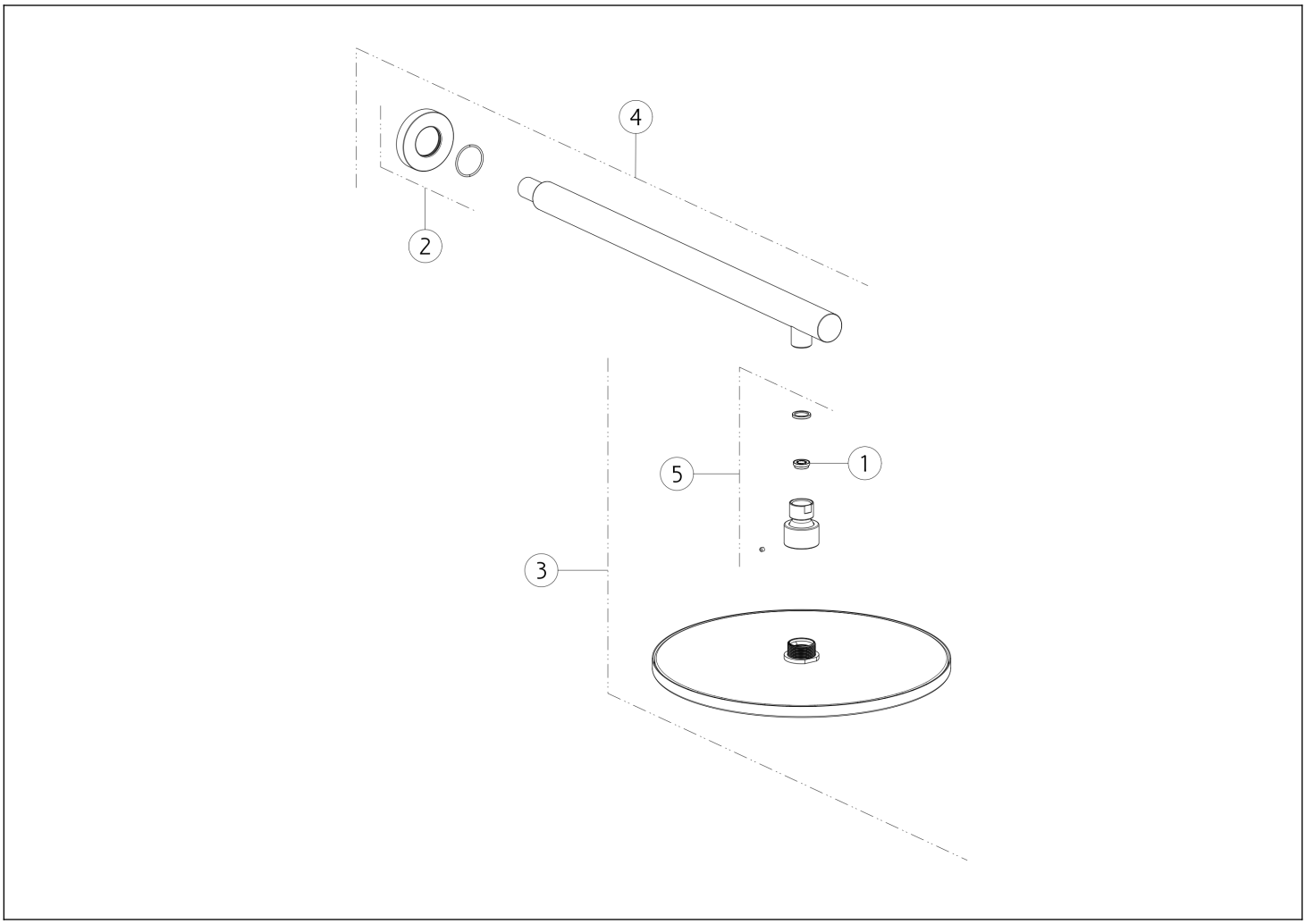

N°	Código	Descripción
1	SP02191	REGULADOR DE FLUJO
2	SP01749	CUBRIR
3	SP05203	CABEZAL DE DUCHA COMPLETO

N°	Código	Descripción
4	SP01750	BRAZO DE DUCHA
5	SP03168	ARTICULACIÓN

Gessi S.p.A. Parco Gessi, 13037 Serravalle Sesia (Vercelli) Italia Tel. +39 0163 454111 Fax. +39 0163 453150 - www.gessi.com - gessi@gessi.it El presente diseño, de conformidad con la legislación vigente, no puede hacerse público ni reproducirse sin la autorización por escrito de GESSI S.p.A. Copyright GESSI S.p.A.