GESSI

54145

GPF5414500000G000

GESSI 316

date de validité
≥ 05/2025



Pomme de douche murale orientable

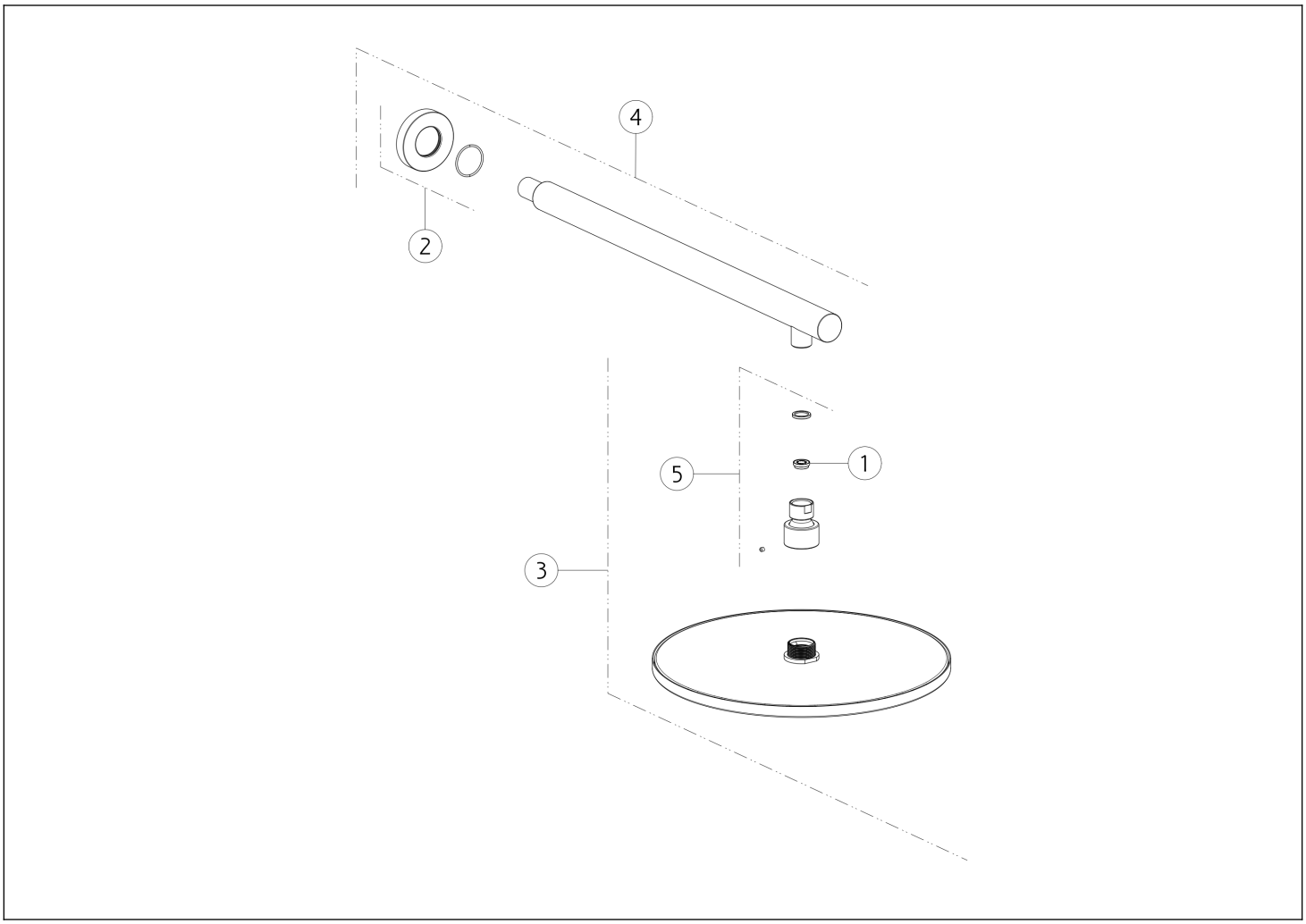

N°	Code	Description
1	SP02191	RÉGULATEUR DE DÉBIT
2	SP01749	COUVRIR
3	SP05203	POMME DE DOUCHE COMPLÈTE

N°	Code	Description
4	SP01750	BRAS DE DOUCHE
5	SP03168	ARTICULATION

Gessi S.p.A. Parco Gessi, 13037 Serravalle Sesia (Vercelli) Italie Tél. +39 0163 454111 Fax. +39 0163 453150 - www.gessi.com - gessi@gessi.it Conformément à la loi, le présent dessin ne peut être rendu public ni reproduit sans l'autorisation écrite de GESSI S.p.A. Copyright GESSI S.p.A.