GESSI

54145

GPF5414500000G000

GESSI 316

data di validità
≥ 05/2025



Soffione orientabile a parete.

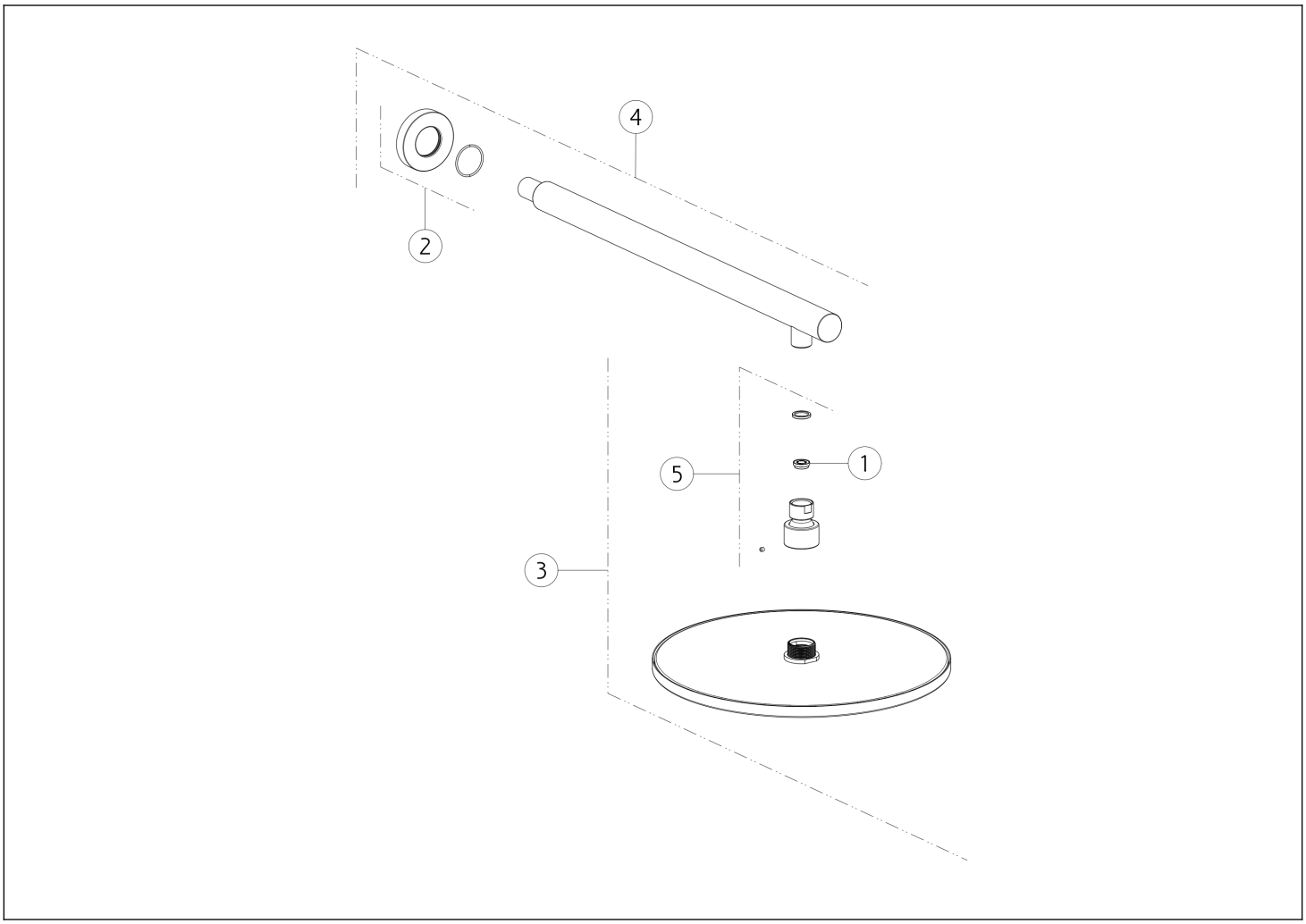

N°	Codice	Descrizione
1	SP02191	VALVOLA LIMITATRICE DI PORTATA
2	SP01749	ROSONE
3	SP05203	SOFFIONE COMPLETO

N°	Codice	Descrizione
4	SP01750	BRACCIO SOFFIONE
5	SP03168	SNODO

Gessi S.p.A. Parco Gessi, 13037 Serravalle Sesia (Vercelli) Italia Tel.+39 0163 454111 Fax.+39 0163 453150 - www.gessi.com - gessi@gessi.it Il presente disegno a termine di legge non puo' essere reso pubblico o riprodotto senza l'autorizzazione scritta della GESSI S.p.A. copyright GESSI S.p.A.